NET230N

move as you like

IT **Quadro di comando programmabile**
Istruzioni d'uso ed avvertenze

EN **Programmable control board**
Operating instructions and warnings

FR **Armoire de commande programmable**
Notice d'emploi et avertissements

DE **Programmierbare Steuereinheit**
Bedienungsanleitung und Hinweise

ES **Cuadro de maniobra programable**
Instrucciones de uso y advertencias

PT **Quadro de comando programável**
Instruções para utilização e advertências

PL **Uniwersalna centrala sterująca**
Instrukcja montażu i użytkowania

RU **Программируемая панель управления**
Инструкции и предупреждения

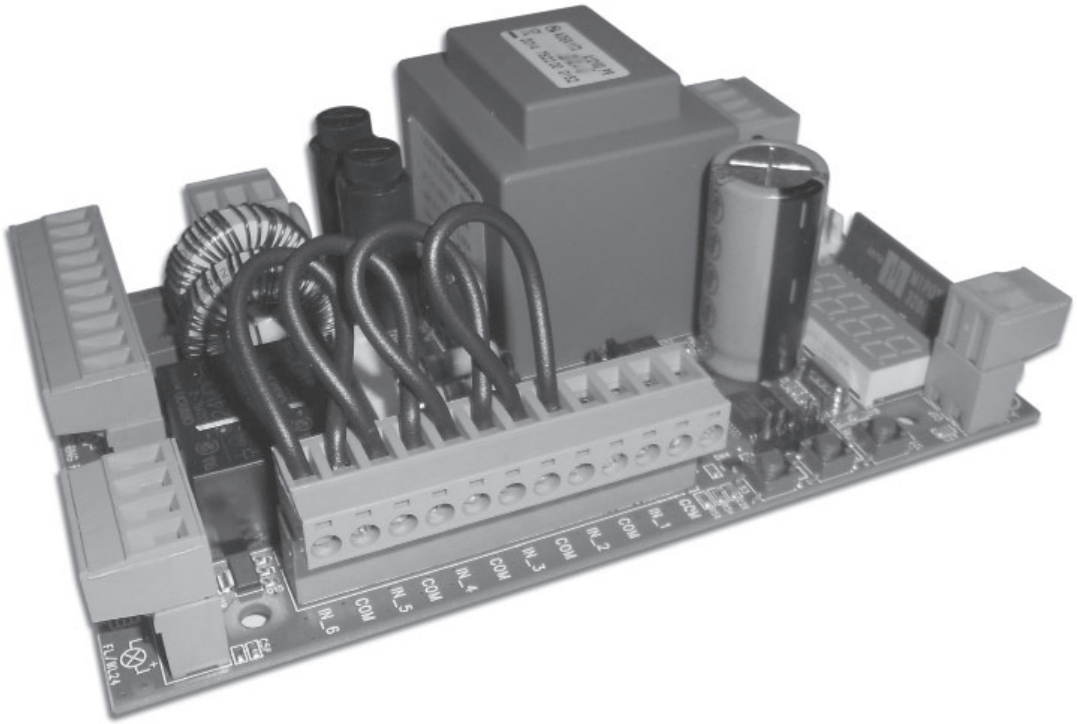

I6776XX Rev. 10 (18-11-19)

NET230N

Cuadro de maniobras universal para motores a 230V
Instrucciones de uso y advertencias

Tabla de contenidos

1	Recapitulación Advertencias	ES-1
2	Descripción del producto	ES-3
3	Datos técnicos	ES-3
4	Configuración	ES-4
5	Conexiones Eléctricas	ES-5
6	Programación Standard	ES-13
7	Programación avanzada	ES-17
8	Mensaje visualizados en el Display	ES-20
9	Ensayo de la instalación	ES-21
10	Desmantelamiento del producto	ES-21

1 RECAPITULACIÓN ADVERTENCIAS

¡ATENCIÓN! IMPORTANTES INSTRUCCIONES DE SEGURIDAD LEER Y SEGUIR ATENTAMENTE TODAS LAS ADVERTENCIAS Y LAS INSTRUCCIONES QUE ACOMPAÑAN EL PRODUCTO YA QUE UNA INSTALACIÓN ERRÓNEA PUEDE CAUSAR DAÑOS A PERSONAS, ANIMALES O COSAS. LAS ADVERTENCIAS Y LAS INSTRUCCIONES OFRECEN IMPORTANTES INDICACIONES RELATIVAS A LA SEGURIDAD, A LA INSTALACIÓN, AL USO Y AL MANTENIMIENTO. CONSERVAR LAS INSTRUCCIONES PARA ADJUNTARLAS AL FASCÍCULO TÉCNICO Y PARA FUTURAS CONSULTAS.

ES

⚠ **ATENCIÓN** El aparato puede ser utilizado por niños mayores de 8 años y por personas con reducidas capacidades físicas, mentales o sensoriales, o en general por cualquier persona sin experiencia o con la experiencia necesaria, siempre que estén bajo vigilancia o que hayan recibido una correcta formación para el uso seguro del aparato y para la comprensión de los peligros inherentes al mismo.

⚠ **ATENCIÓN** Nunca permita que los niños jueguen con el aparato, los mandos fijos o con los radiocontroles de la instalación.

⚠ **ATENCIÓN** El uso del producto en condiciones anómalas no previstas por el fabricante puede generar situaciones de peligro; respete las condiciones previstas por estas instrucciones.

⚠ **ATENCIÓN DEA** System recuerda que la elección, la disposición y la instalación de todos los dispositivos y los materiales que constituyen el conjunto completo del cierre deben realizarse cumpliendo las Directivas Europeas 2006/42/CE (Directiva máquinas), 2014/53/UE (Directiva RED). Para todos los Países extra Unión Europea, además de las normas nacionales vigentes, para un nivel de seguridad suficiente se aconseja también el cumplimiento de las prescripciones contenidas en las antedichas Directivas.

⚠ **ATENCIÓN** En ningún caso utilice el aparato en presencia de atmósfera explosiva o en ambientes que puedan ser agresivos y dañar partes del producto. Verificar que las temperaturas en el lugar de instalación sean idóneas y respeten las temperaturas declaradas en la etiqueta del producto.

⚠ **ATENCIÓN** Cuando se trabaja con el mando “hombre presente”, asegurarse de que no haya personas en la zona de desplazamiento del automatismo.

⚠ **ATENCIÓN** Verificar que en entrada de la red de alimentación de la instalación haya un interruptor o un magnetotérmico omnipolar que permita la desconexión completa en las condiciones de la categoría de sobretensión III.

⚠ **ATENCIÓN** Para una seguridad eléctrica adecuada mantener netamente separados (mínimo 4 mm en aire o 1 mm a través del aislamiento), el cable de alimentación 230 V de los cables de bajísima tensión de seguridad (alimentación de los motores, controles, electrocerradura, antena, alimentación de los auxiliares), procediendo, si necesario, a su fijación con abrazaderas adecuadas cerca de las borneras.

⚠ **ATENCIÓN** Si el cable de alimentación está dañado, deberá ser sustituido por el fabricante o por su servicio de asistencia técnica o por una persona con competencia similar, para prevenir cualquier riesgo.

⚠ **ATENCIÓN** Cualquier operación de instalación, mantenimiento, limpieza o reparación de toda la instalación tiene que ser realizada exclusivamente por personal capacitado; siempre trabajar con la alimentación eléctrica seccionada y observar escrupulosamente todas las normas vigentes en el país en que se realiza la instalación en materia de instalaciones eléctricas.

La limpieza y el mantenimiento destinado a ser efectuado por el usuario no debe ser efectuado por niños sin vigilancia.

⚠ **ATENCIÓN** El uso de repuestos no indicados por **DEA** System y/o el remontaje no correcto pueden causar situaciones de peligro para personas, animales y cosas; además pueden causar malfuncionamientos en el producto; siempre utilizar las partes indicadas por **DEA** System y seguir las instrucciones para el montaje.

⚠ **ATENCIÓN** Cambiar la regulación de la fuerza para cerrar, puede llevar a situaciones de peligro. Por lo tanto, el aumento de la fuerza para cerrar, debe ser efectuado solo por personal cualificado. Después de la regulación, el respeto de los valores de los límites normativos debe ser detectado con un instrumento para medir fuerza de impacto. La sensibilidad de detección de obstáculos puede adecuarse de forma gradual a la puerta (ver instrucciones para la programación). Después de cada regulación manual de la fuerza, se debe verificar el funcionamiento del dispositivo anti aplastamiento. Una modificación manual de la fuerza puede ser efectuada solo por personal cualificado efectuando pruebas de medición según EN 12445. Una modificación de la regulación de la fuerza debe ser documentada en el manual de la máquina.

⚠ **ATENCIÓN** La conformidad del dispositivo de detección de obstáculos interno, al cumplimiento de la norma EN12453 está sólo garantizado en combinación con motores provistos de encoger.

⚠ **ATENCIÓN** Los posibles dispositivos de seguridad externos utilizados para el cumplimiento de los límites de las fuerzas de impacto deben ser conformes con la norma EN12978.

ATENCIÓN En cumplimiento a la Directiva UE 2012/19/EU sobre los desechos de equipos eléctricos y electrónicos (WEEE), este producto eléctrico no debe eliminarse como desecho urbano mixto. Hay que eliminar el producto llevándolo al punto de recolección municipal local para proceder al reciclaje oportuno.

NO ESTÁ PERMITIDO TODO LO QUE NO ESTÁ PREVISTO EXPRESAMENTE EN EL MANUAL DE INSTALACIÓN. EL BUEN FUNCIONAMIENTO DEL OPERADOR ESTÁ GARANTIZADO SOLO SI SE RESPETAN LOS DATOS INDICADOS. LA EMPRESA NO RESPONDE DE LOS DAÑOS CAUSADOS POR EL INCUMPLIMIENTO DE LAS INDICACIONES SEÑALADAS EN ESTE MANUAL. DEJANDO INALTERADAS LAS CARACTERÍSTICAS ESENCIALES DEL PRODUCTO, LA EMPRESA SE RESERVA APORTAR EN CUALQUIER MOMENTO LAS MODIFICACIONES QUE ESTA CONSIDERA CONVENIENTES PARA MEJORAR TÉCNICA, CONSTRUCTIVA Y COMERCIALMENTE EL PRODUCTO, SIN COMPROMETERSE CON ACTUALIZAR ESTA PUBLICACIÓN.

2 DESCRIPCIÓN DEL PRODUCTO

NET230N es un cuadro de maniobras universal para automatizaciones **DEA** System para 1 o 2 motores con o sin encoder.

La característica principal de ésta central es la simplicidad para configurar las entradas y salidas según las própias exigencias,garantizado de éste modo la adaptabilidad a todo tipo de motorizaciones. Bastará unicamente programar la configuración deseada para el automatismo utilizado para encontrar introducidos los parámetros de funcionamiento de manera óptima escluyendo las funciones inecesarias.

3 DATOS TÉCNICOS

	TYPE 00	TYPE 01	TYPE 02	TYPE 03	TYPE 04	TYPE 05
	LIVI 6NET LIVI 9NET GULLIVER REV	**GHOST 100 / 200 LOOK - MAC - STING - OLI LIVI 500P LIVI 502 (R/EN) 550PL**	**LIVI 902 (R/EN/F)**	**PASS STOP**	**LATO 220**	**ROCK**
Tensión de alimentación (V)	230 V ~ ±10% (50/60 Hz)					
Fusible F2 (A)	5A					
Fusible F1 (A)	160mA					
Salida motores 230V (Corriente máxima absorbible) (W)	2 x 500W (o 1 x 600W)					
Salida alimentación auxiliares	24 V ~		(24V_AUX + 24V_ST = **max 200mA**)			
Salida alimentación dispositivos de seguridad	24V ⎓					
Salida "Warning"	230 V ~ max 150W					
Salida electrocerradura	24V ⎓ max 5W ó max 1 art. 110 ó salida 24V ⎓ max 5W configurables					
Salida intermitencia 230V	230 V ~ max 40W					
Salida intermitencia 24V	24 V ⎓ max 100mA (de indicador led) art. LED24AI o indicador luminoso puerta abierta/luz de cortesía					
Temperaturas límite de funcionamiento (°C)	-20÷50 °C					
Frecuencia receptor rádio	433,92 MHz					
Tipologia de codificación emisores	HCS fix-code - HCS rolling code - Dip-switch - DART					
N° max emisores gestionados	100					

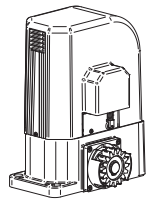	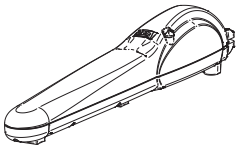	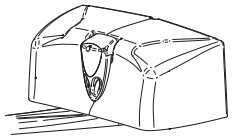	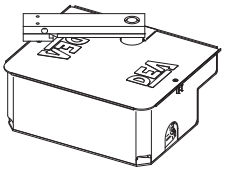	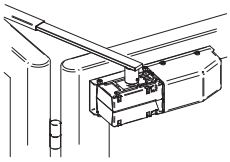
Livi 6NET - Livi 9NET REV - Gulliver	**Look - Mac - Sting - Oli**	**Livi 500 (R/EN) Livi 502 (R/EN)**	**Ghost 100 - Ghost 200**	**Livi 550PL**
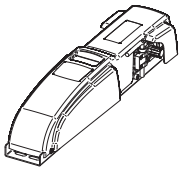	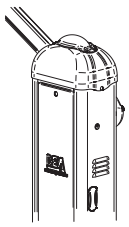	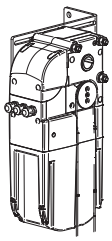		* En el caso de utilizo con motores **DEA** System, configurar el parametro "Seleccionar tipo de motor" con el valor correspondiente al tipo de motor o a las caracteristicas de uso
Livi 902 (R/EN/F)	**Pass - Stop**	**LATO 220**	**ROCK**	

ES

4 CONFIGURACION DE LA CENTRAL

La central de mando universal NET230N puede ser utilizada para la gestión de los siguientes tipos (tYPE) de cierre motorizado **DEA** System: cancela batiente, correderas,puerta basculante, barreras.

Con el fin de garantizar la máxima adaptabilidad de cada tipo (tYPE) de cierre,la central prevee un procedimiento inicial, seguido al primer encendido, para una configuración óptima de las entradas, salidas y parámetros de funcionamiento (ver esquema **A**). Una vez confugurada, la central opera en modo "dedicado" al tipo (tYPE) de cierre seleccionado. Después de haber seguido la configuración inicial será suficiente seguir la programación standar para la instalación sobre la que se está operando.

Todas las introducciones iniciales, permanecen en memória aún en caso de sucesivos encendidos (ver esquema **B**)

El tipo tYPE de cierre configurado, puede ser sucesivamente modificado **C**.

ANTES DE ENCENDER LA CENTRAL

Configuración despues primer encendido

A Al primer encendido del cuadro proceder con se indica:

1. Dar alimentación en el display aparece la secuencia escrita "rES-" y "tYPE" intermitente;
2. Apretar el botón OK y matenerlo apretado por 5 seg. hasta que aparezca el escrito d000 en el display;
3. Actuando sobre los botones + y -, seleccionar la configuración deseada en base al tipo de instalación (ej. d002) y confirmar apretando la tecla OK;
   En éste punto la configuración será salvada en memória y será recuperada a cada encendido posterior.
4. Aparece es escrito "tYPE", "-00-" seguido del simbolo de puerta cerrada "----".

Sucesivos reencendidos

B Si en la central ya ha sido salvada una configuración, proceder como se indica:

Dar alimentación, en nel display aparece la secuencia escrita "rES-", "tYPE", "-00-" seguda del simbolo de puerta cerrada "----".

Modificación configuración existente

C Si en la central ha sido salvada un aconfiguración, y se desea cambiar, proceder como se indica:

1. Tener apretado el botón OK y dar alimentación, en el display aparece la secuencia escrita "rES-" y "tYPE" intermitente;
2. Presionar el botón OK y mantenerlo apretado por 5 seg. hasta que aparezca el escrito d000 (el valor cambia en correspondencia a la precente configuración utilizada) en el display;
3. Actuando sobre los botones + y -, escoger la nueva configuración en base al tipo de instalación (Ej. d002) y confirmar apretando el botón OK;

   ⚠ **Interrumpir el procedimiento de reconfiguración antes de la confirmación, comporta la carga de la anterior configuración por la central, sin ninguna modificación.**

   ⚠ **Si todavia el procedimiento de configuración se lleva a buen fin, la nueva configuración sobreescribirá la precedente y será recargada en cada encendido futuro.**
4. Segurá el escrito "tYPE", "-00-" segudo del simbolo de puerta cerrada "----".

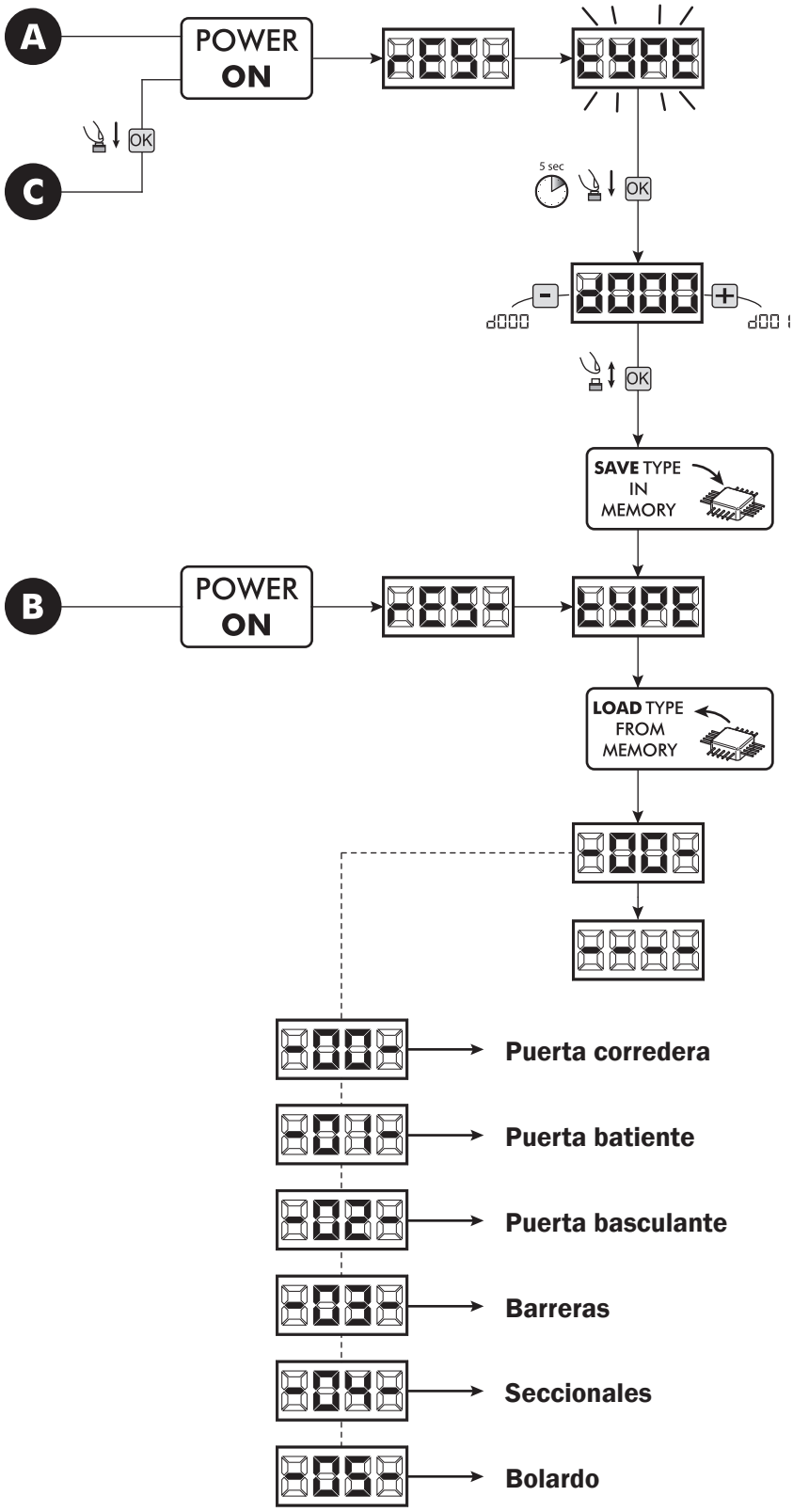

5 CONEXIONES ELÉCTRICAS

Realizar las conexiones eléctricas siguiendo las indicaciones de la "Tabla 1" y los esquemas.

ATENCIÓN Para lograr la seguridad eléctrica adecuada mantener perfectamente separados **(mínimo 4 mm en aire o 1 mm a través del aislamiento suplementario)** los cables de bajísima tensión de seguridad (mandos, electrocerradura, antena, alimentación de auxiliares) de los cables de alimentación 230V ~ colocándolos dentro de las canaletas de plástico y fijándolos con las adecuadas abrazaderas cerca de los cajas de conexiones.

ATENCIÓN Para la conexión a la red eléctrica, utilice un cable multipolar que tiene un mínimo sección 3x1,5 mm² y cumpliendo con la normativa vigente. Para la conexión de los motores, utilizar una sección mínima de 1,5 mm² y cumpliendo con la normativa vigente. A modo de ejemplo, si el cable se encuentra (al aire libre), debe ser por lo menos igual a H07RN-F, mientras que si (en una pista de rodadura), debe ser por lo menos igual a H05VV-F.

ATENCIÓN Todos los cables deberán estar pelados y liberados de la envoltura en la parte cerca de los bornes. Mantener los cables levemente más largos para eliminar posteriormente la parte en exceso.

ATENCIÓN Para conectar el encoder al cuadro de maniobra, utilice sólo un cable dedicado 3x0,22mm².

Tabla 1 "conexión a las borneras"

1-2		Entrada alimentación 230 V ~ ±10% (50/60 Hz)	
3-4-5	M1	Salida motor 1 230 V ~ max 500W (max 600W si presente solamente un motor)	
6-7-8	M2	Salida motor 2 230 V ~ max 500W (si presente)	
9-10	WARNING	Salida 230 V ~ max 150 W para indicador luminoso puerta abierta fixe (si P052=0) o luz de cortesía (si P052>1)	
11-12	FLASH 230	Salida luz intermitente 230 V ~ max 40W	
13-14	ELETTR	**13 (-)** **14 (+)**	Salida "boost" electrocerradura max 1 art. 110 (se P062=0), salida 24V max 5W impulsiva (se P062=1), paso-paso (si P062=2), salida eletro-freno de estacionamiento para motor reversible (si P062=3), salida para alimentación electrocerradura mediante relé externo (si P062=4), salida alimentación electroiman para barrera (si P062=5) o tambien salida temporizada (se P062>5).
15-16	WL / FL24	FL WL	Salida 24V ⎓ max. 100mA; Seleccionando el jumper FL/WL, se puede obtener un clon en 24V de la salida Flash 230 (si está configurado como FL) o de la salida Warning (si está configurado como WL). **Nota:** la capacidad de la salida, permite esclusivamente el uso de lámparas de LEDs.

		TYPE 00	TYPE 01	TYPE 02	TYPE 03	TYPE 04	TYPE 05	
		Si no se utiliza puentearla						
18 - IN_6 **19 - Com**	**Input 6**	014 (FCC 1) N.C.	011 (STOP) N.C.	000 (NONE) N.O.	000 (NONE) N.O.	014 (FCC 1) N.C.	014 (FCC 1) N.C.	En el caso en el que la instalación requiera comandos diferentes o añadidos respecto a los standard, es posible configurar cada entrada para el funcionamiento deseado. **Hacer referencia al capítulo "Programación avanzada".**
20 - IN_5 **21 - Com**	**Input 5**	012 (FCA 1) N.C.	009 (PHOTO 2) N.C.	000 (NONE) N.O.	000 (NONE) N.O.	012 (FCA 1) N.C.	012 (FCA 1) N.C.	
22 - IN_4 **23 - Com**	**Input 4**	008 (PHOTO 1) N.C.	008 (PHOTO 1) N.C.	011 (STOP) N.C.	000 (NONE) N.O.	011 (STOP) N.C.	008 (PHOTO 1) N.C.	
24 - IN_3 **25 - Com**	**Input 3**	010 (SAFETY) N.C.	010 (SAFETY) N.C.	010 (SAFETY) N.C.	000 (NONE) N.O.	000 (NONE) N.O.	010 (SAFETY) N.C.	
26 - IN_2 **27 - Com**	**Input 2**	002 (PED.) N.O.	002 (PED.) N.O.	008 (PHOTO 1) N.C.	008 (PHOTO 1) N.C.	008 (PHOTO 1) N.C.	004 (CLOSE) N.O.	
28 - IN_1 **29 - Com**	**Input 1**	001 (START) N.O.	001 (START) N.O.	001 (START) N.O.	001 (START) N.O.	001 (START) N.O.	003 (OPEN) N.O.	

-	Y	Entrada de la señal de la antena radio	
-	⏚	Entrada masa antena radio	
31-32	+24VAUX	Salida 24 V ~ alimentación auxiliares	**(AUX + ST) = max 200mA**
33-34	+24V_ST	**33 (+)** **34 (-)** Salida 24 V ⎓ alimentación dispositivos de seguridad	

ES

Esquema básico NET230N

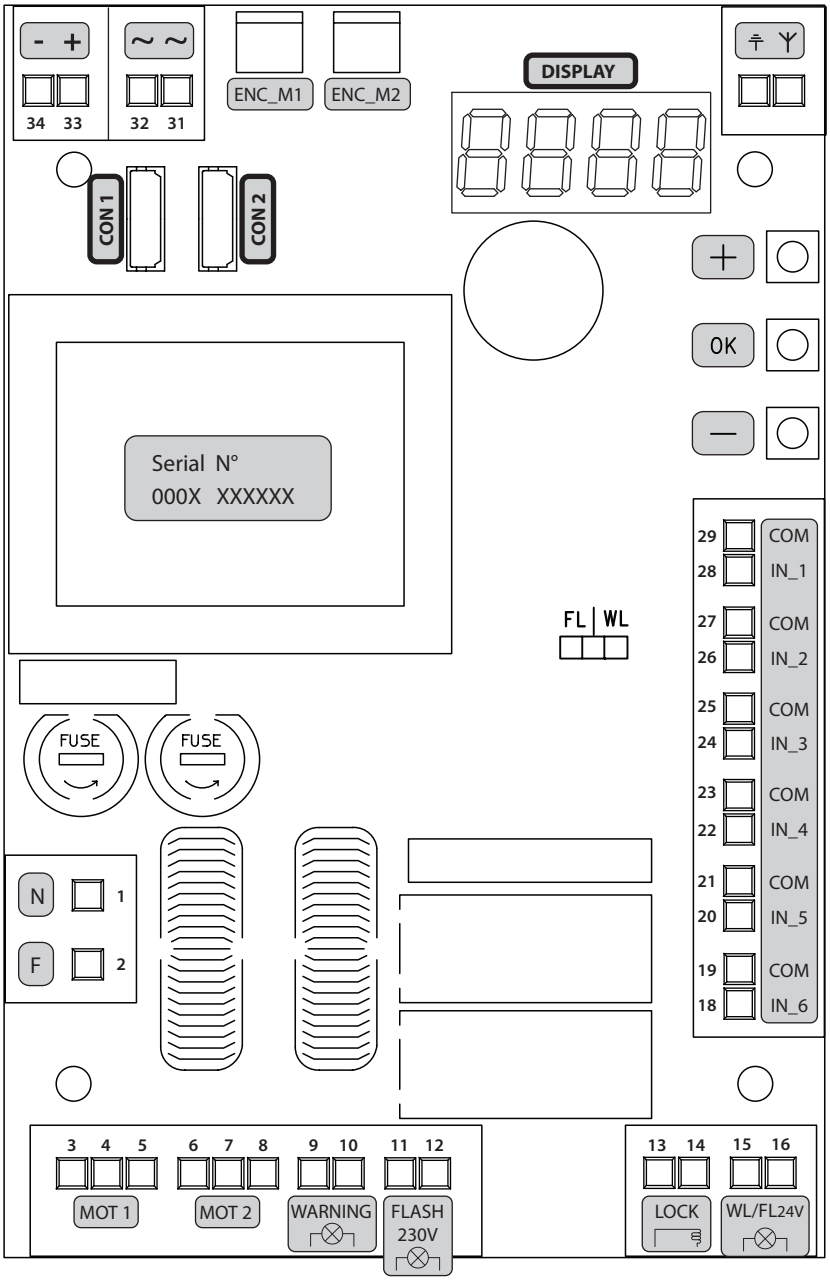

DISPLAY

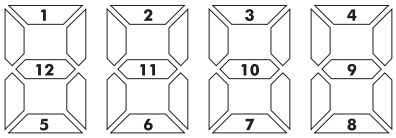

NET2XXN		NET_EXPANSION	
1	IN1	7	IN1
2	IN2	8	IN2
3	IN3	9	IN3
4	IN4	10	IN4
5	IN5	11	IN5
6	IN6	12	IN6

CON 1

NET-EXP

CON 2

NET-NODE / MEMONET

Esquema de conexión para TYPE 00 (pasante)

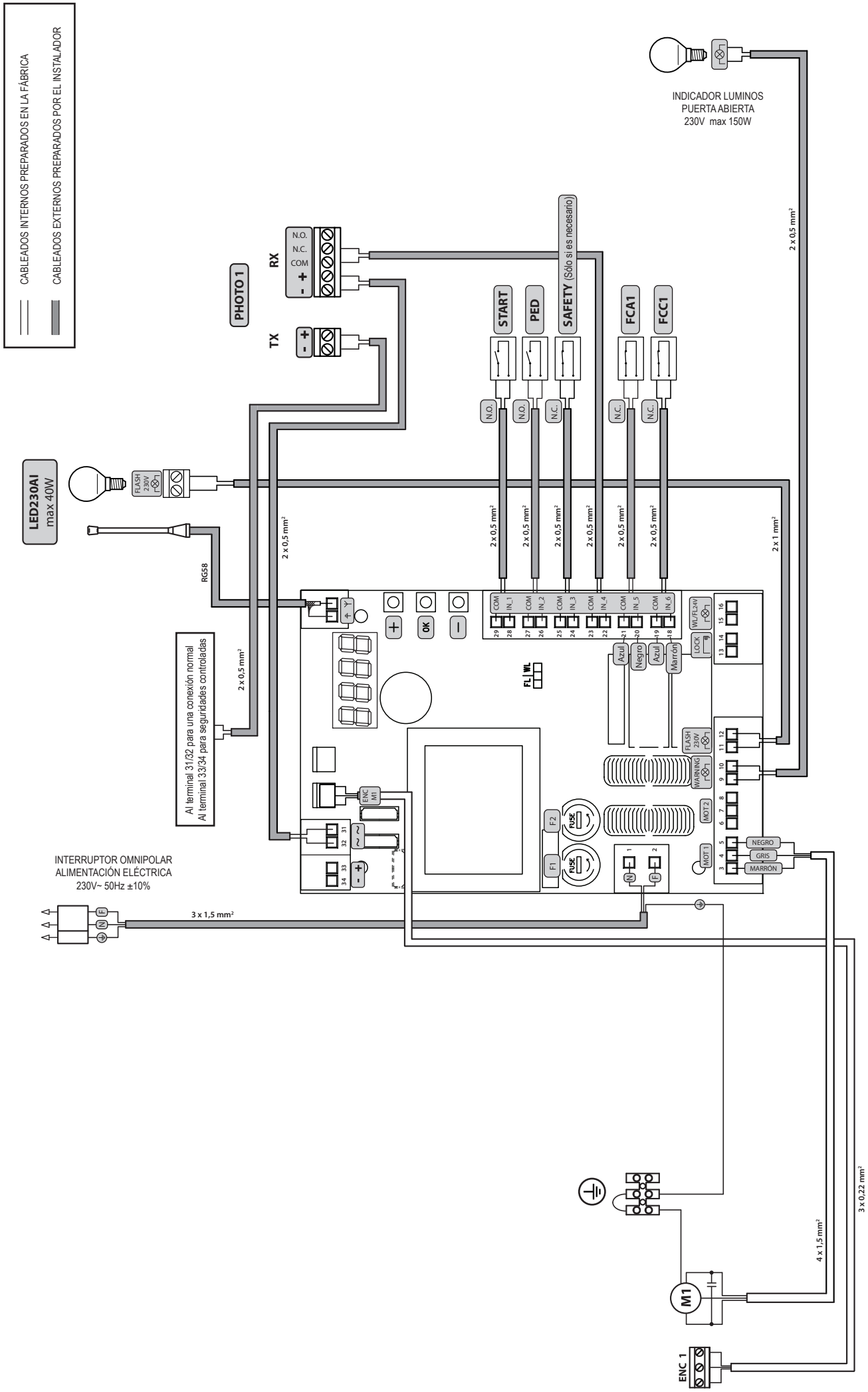

ES

Esquema de conexión para TYPE 01 (batiente)

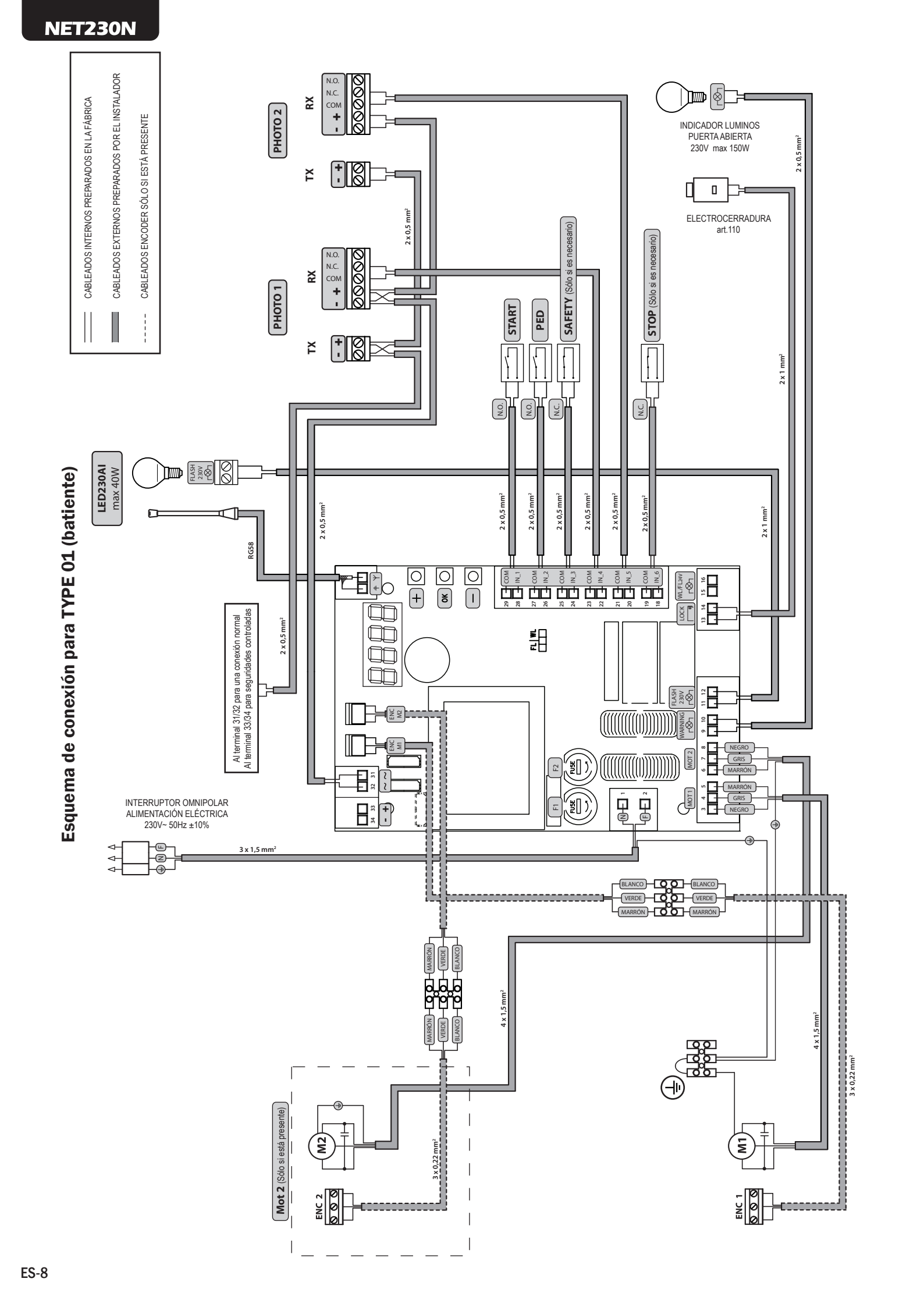

Esquema de conexión para TYPE 02 (basculante)

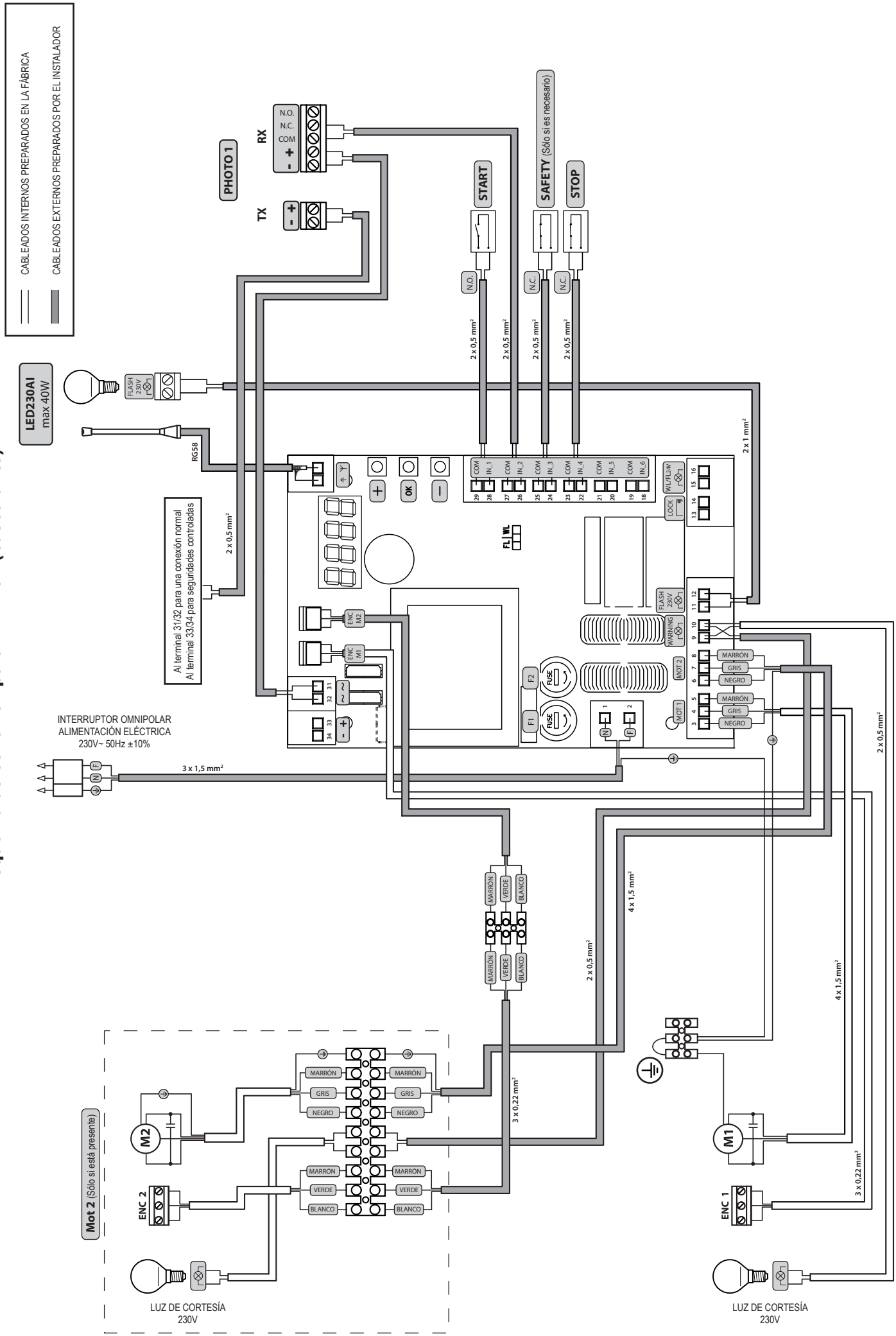

Esquema de conexión para TYPE 03 (barrera)

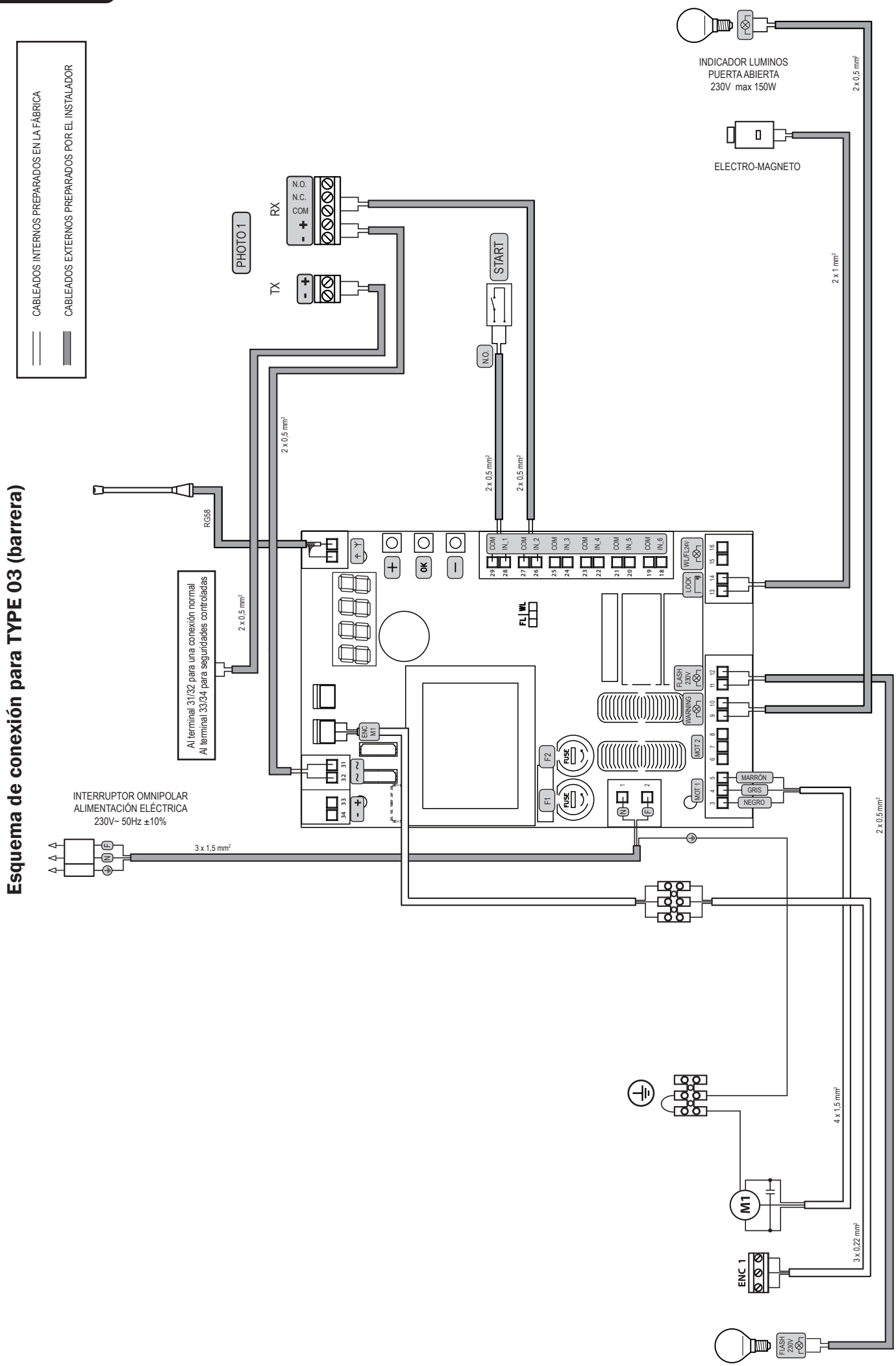

Esquema de conexión para TYPE 04 (seccional)

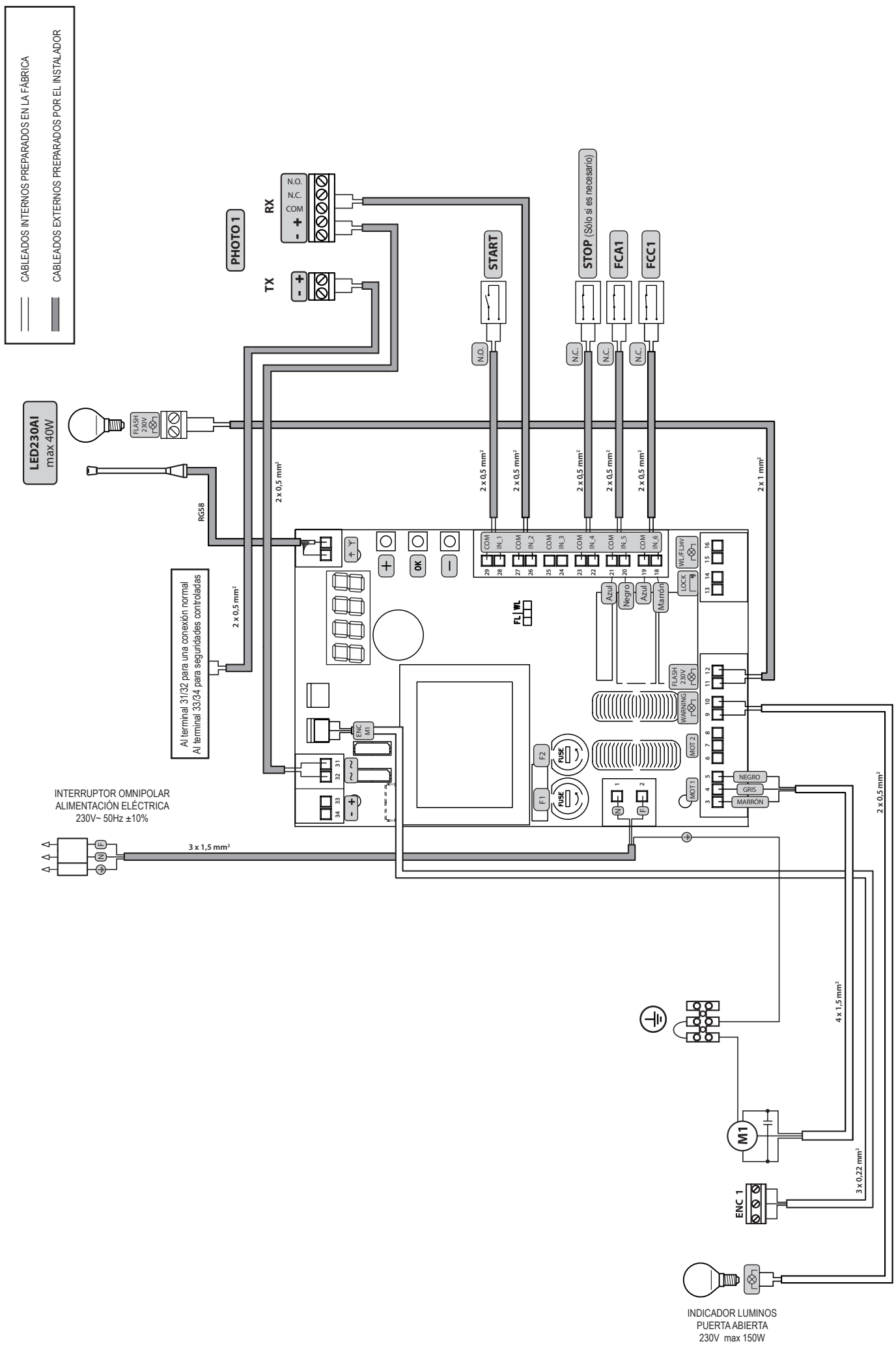

ES

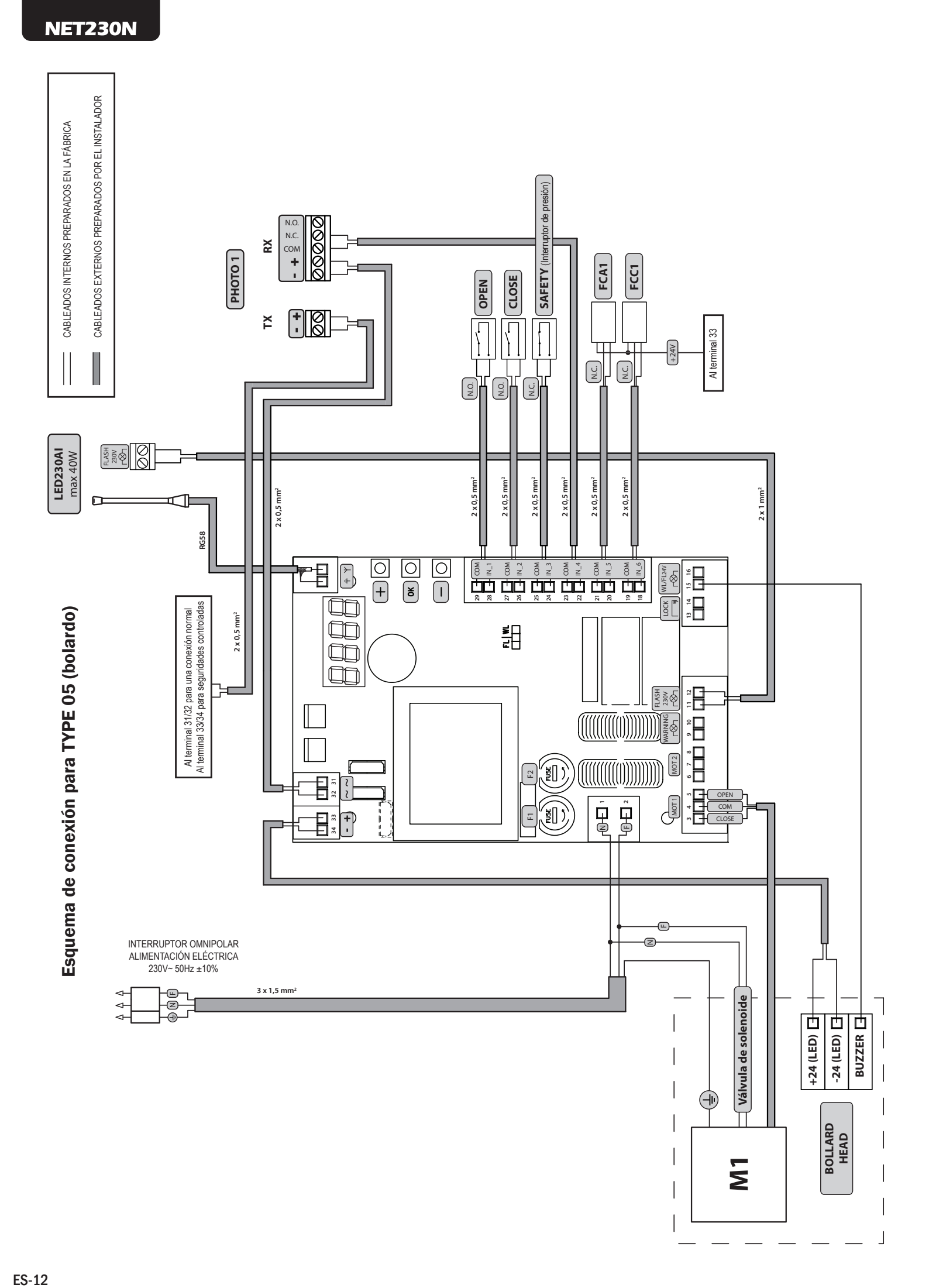

Esquema de conexión para TYPE 05 (bolardo)

6 PROGRAMACIÓN ESTÁNDAR

ATENCIÓN Para los motores reversibles con electro-freno, ajustar el parámetro P062=3.

1 Alimentación

Conectar la alimentación, en la pantalla aparece escrito en secuencia "rES-", "00.42" (o bien la versión firmware en uso) "tYPE", "-01-" (o bien el Tipo seleccionado) seguido por el símbolo cancela cerrada "----".

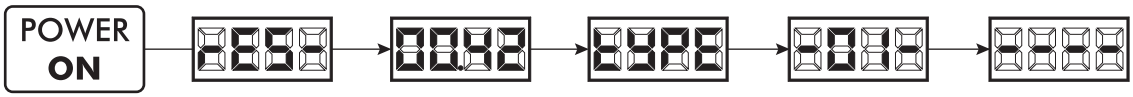

* En el caso que la central esté ya programada y el reencendido sea debido a una interrupción de la alimentación, al primer impulso de START, vendrá seguido de un procedimiento de reset de posición (ver "rESP" en la tabla de mensajes de estado de la pag. ES-20).

2 Visualización estado entradas y cuentamaniobras

1. Deslizar los parámetros con las teclas [+] y [-] hasta visualizar en la pantalla P013;
2. Acceder al parámetro pulsando la tecla [OK];
3. En la pantalla se muestra el "Estado de Entradas" (verificar que sea correcto):

   OPEN CONTACT — CLOSE CONTACT

4. Presionar de nuevo la tecla [OK];
5. En la pantalla se muestra el "Cuentamaniobras Total" tCYC seguido del multiplicador MULt

   Para calcular el número de maniobras realizadas, los dos valores deben multiplicarse.

   Ej.: tCYC = 120x10 = 1200 maniobras realizadas
6. Presionar de nuevo la tecla [OK];
7. En la pantalla se muestra el "Cuentamaniobras Mantenimiento" MCYC seguido del multiplicador MULt

   Para calcular el número de maniobras restantes antes del pedido de mantenimiento, los dos valores deben multiplicarse.

   Ej.: MCYC = 1500x1 = 1500 maniobras a realizar antes del pedido de intervención de mantenimiento.
8. Presionar de nuevo la tecla [OK] para salir del parámetro (en la pantalla aparece P013).

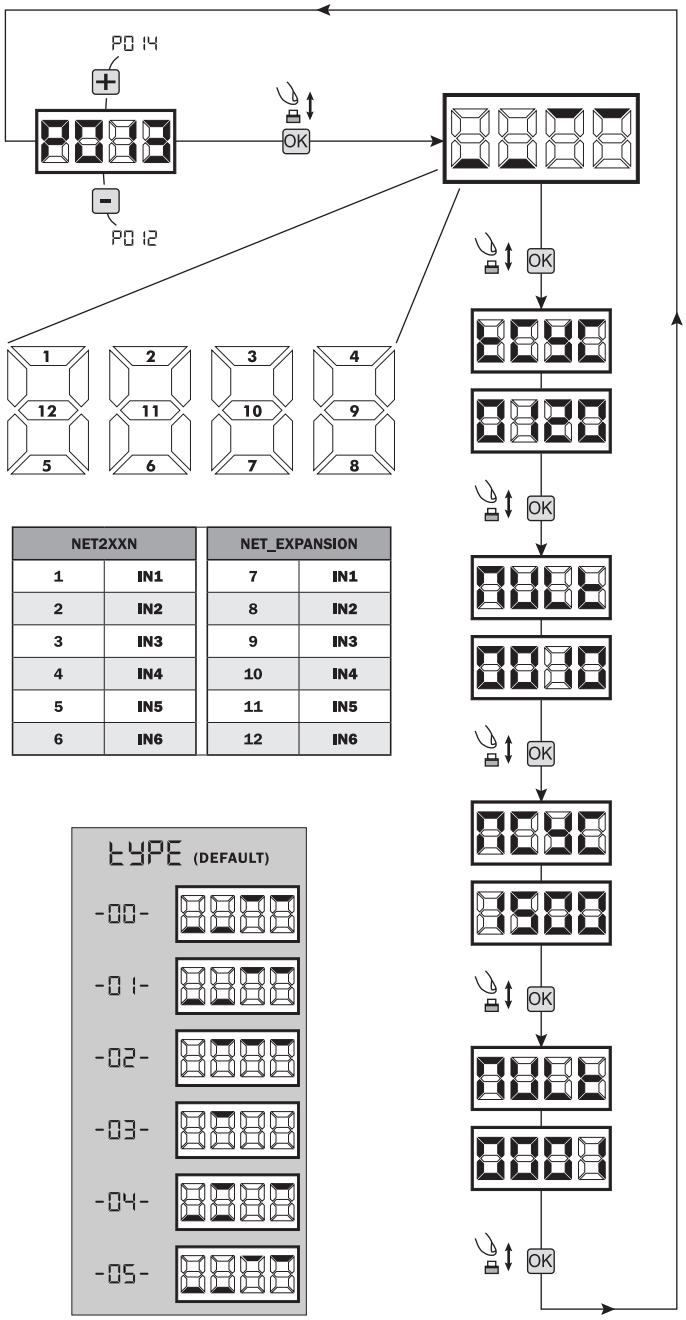

NET2XXN		NET_EXPANSION	
1	IN1	7	IN1
2	IN2	8	IN2
3	IN3	9	IN3
4	IN4	10	IN4
5	IN5	11	IN5
6	IN6	12	IN6

ES

3 Selección del tipo de motor

! IMPORTANTE !

1. Correr los parámetros con el botón [+] y [-] hasta visualizar en el display P028;
2. Acceder al parámetro accionando el botón [OK];
3. Actuando sobre los botones [+] y [-], introducir:

Type 00	Type 01	Type 02	Type 03	Type 04	Type 05
• **005** 6NET • **006** 9NET • **007** Gulliver - Rev	• **001** Look - Mac - Sting • **002** Ghost • **003** Livi 500 - 500MT - 502 - 502EN - 550PL • **004** Livi 500P - 500MT/RF - 502R - 502R/EN - 502L • **005** Oli	• **003** Livi 902EN • **004** Livi 902R - 902R/EN/F	• **003** Pass • **004** Stop	• **000** Lato	• **005** Rock

Atención: seleccionando motores de tipo OLI, todos los valores relativos a la fuerza (P037 - P038 - P039 - P040) se configurarán automaticamente al 100% sin posibilidad de modificarlo. Para estos motores, no será activo la detección de obstáculos, y la regulación de la fuerza se hará solamente actuando sobre las valvulas de presion del mismo motor.
Atención: en el caso de uso de motoores **DEA** System, configurar el parametro con el valor correspondiente al tipo de motor o a las caracteristicas de uso (hacer referencia a la tabla de pag. ES-3).

4. Confirmar la elección pulsando el botón [OK] (en el display aparece P028).

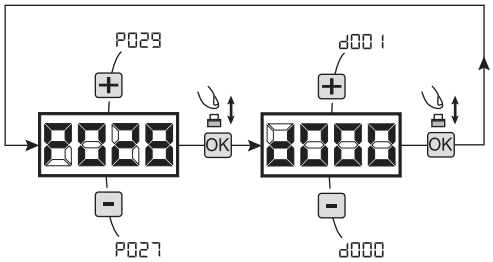

4 Seleccionar funcionamiento con o sin encoder

! IMPORTANTE !

1. Correr los parámetros con el botón [+] e [-] finohasta visualizar en el display P029;
2. Acceder al parámetro pilsando enl botón [OK];
3. Accionando los botones [+] y [-], introducir:
   - d000=para motores con encoder;
   - d001=para motores sin encoder (Abrandamento activado);
   - d002=para motores sin encoder (Abrandamento desactivado);
4. Confirmar la elección piulsando el botón [OK] (en el display rapare-ce P029).

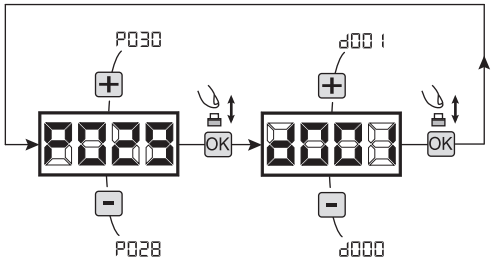

5 Selección de funcionamiento 1 o 2 motores

1. Correr los parámetros con las teclas [+] y [-] hasta visualizar en el display el parámetro P030;
2. Acceder al parámetro apretando la tecla [OK];
3. Interviniendo en las teclas [+] y [-], configurar:
   - d001=para la función de motor simple;
   - d002=para la función de 2 motores;
4. Confirmar la elección apretando la tecla [OK] (en el display vuelve a aparecer P030).

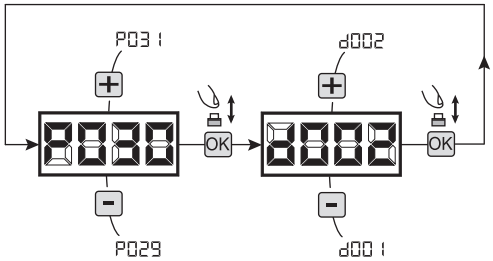

6 Selección del sentido de la marcha (sólo Type 00 o Type 03)

1. Correr los parámetros con los botones [+] y [-] hasta visualizar el display P063;
2. Acceder al parámetro pulsando el botón [OK];
3. Accionando [+] y [-], introducir:
   - d000=motor en posición standar;
   - d001=motor en posición invertida;
4. Confirmar la elección pulsando el botón [OK] (en el display reaparece P063).

Atención: Este parámetro invierte automaticamente las salidas abre/cierra del motor.
Atención: Cambiando este parámetro es necesario cambiar los parámetros para los finales de carrera de apertura y cierre.

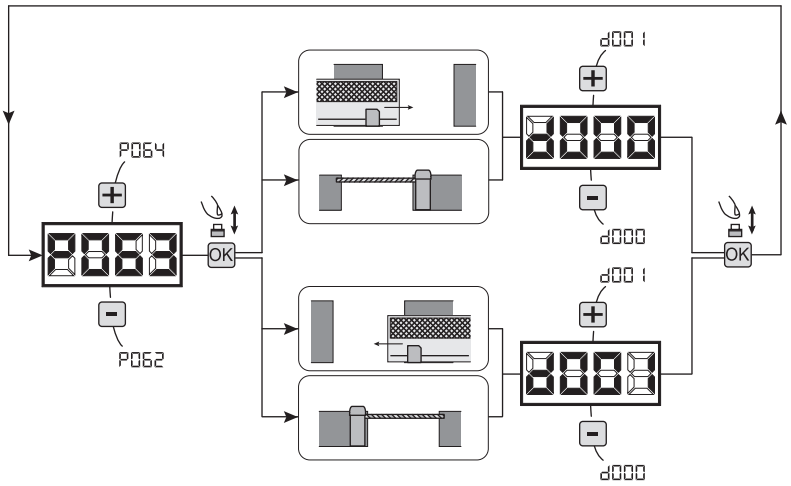

7 Regulación de la leva de los finales de carrera

1. Correr los parámetros con las teclas [+] y [-] hasta visuali zar el parámetro P001;
2. Acceder al parámetro apretando la tecla [OK];
3. Actuando sobre las teclas [+] (**SE ABRE**) y [-] (**CIERRA**), mover la puerta en la posición de abertura y ajuste la leva tan que en ese punto aplasta el micro; Repita el procedimiento para ajustar el final de carrera de cierre.
4. Confirmar su selección apretando la tecla [OK] (el display vuelve a aparecer P001).

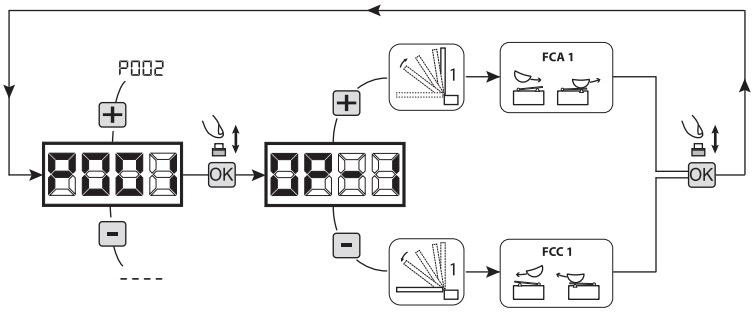

ATENCIÓN Si existe también el motor 2, repita los ajustes anteriores utilizando el parámetro P002.

8 Aprendizaje de la carrera de los motores

1. Correr los parámetros con los botones [+] y [-] hasta visualizar en el display P003;
2. Acceder al parámetro pulsando el botón [OK];
3. Al escrito "APPr" intermitente, tener apretado el botón [OK];
4. Soltar el botón [OK] donde el escrito "APPr" deja de parapadear; inicia la maniobra de aprendimiento con el motor 1 en apertura (si en cambio inicia en cierre, quitar la electricidad, invertir los cables del motor y repetir la operación);
5. Esperar que la puerta (o puertas en el caso de elección de 2 motores) encuentre y se pare en el tope de apertura y sucesivamente en la de cierre.
   Si se dese adelantar el tope de paro en abertura de la hoja, es posible intervenir manualmente dando un impulso de "Start" (ó apretando el botón OK en la placa) simulando el tope.

Atención: El tope mecánico no es detectado para los motores sin encoder, por lo que DEBE ser simulado en apertura y cierre (para ambos motores) pulsando el botón [OK].

6. Con la maniobra acabade en el display aparece "----".

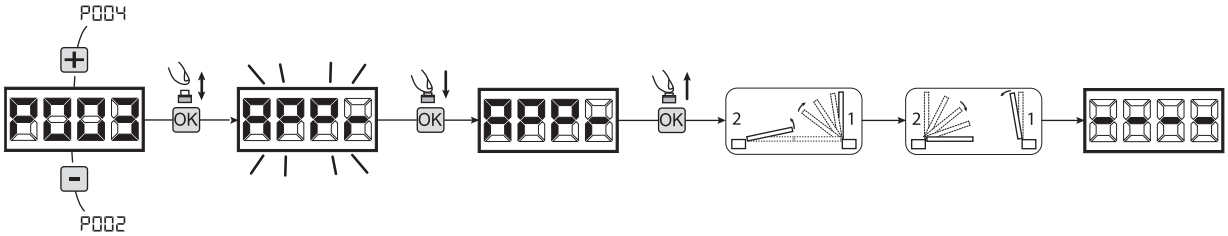

ADVERTENCIA (sólo Type 01 o Type 03) Después del ajuste de la carrera de los motores, efectuar una peración completa y verificar el correcto funcionamiento del desbloqueo. Si el desbloqueo parece más "duro", aumente el valor del parámetro P057 de 1 más.

9 Aprendizaje de los controles remotos

9.1 Selección de la codificación de los controles remotos

1. Correr los parámetros con las teclas [+] y [-] hasta visualizar en el display el parámetro P027;
2. Acceder al parámetro apretando la tecla [OK];
3. Seleccionar el tipo de control remoto interviniendo en las teclas [+] y [-]:
   - d000=rolling-code fixe;
   - d001=rolling-code complete;
   - d002=dip-switch;
   - d003=DART;
4. Confirmar la elección apretando la tecla [OK] (en el display vuelve a aparecer P027).

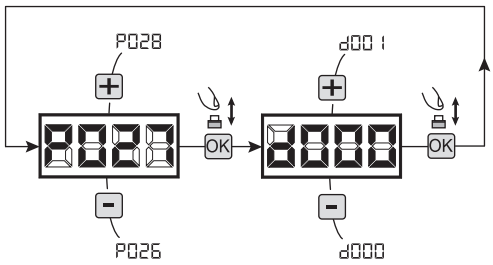

Atención: En el caso que sea necesario variar el tipo de codificación,y sólo si en la memoria están ya presentes emisores con codificación diferente,es necesario realizar la cancelación de la memoria (P004) **DESPUES** de haber realizado la nueva codificación.

ES

9.2 Aprendizaje

1. Correr los parámetros con las teclas [+] y [-] hasta visualizar en el display el parámetro P005;
2. Acceder al parámetro apretando la tecla [OK];
3. Con la inscripción "LEAr" apretar una tecla del control remoto que debe memorizarse;
4. En el display aparecerá la sigla del control remoto que acaba de memorizarse y sucesivamente "LEAr";
5. Repetir la operación desde el punto 3 para los posibles otros controles remotos que hay que memorizar;
6. Terminar la memorización, esperando 10 seg hasta la visualización en el display de la inscripción "- - - - ".

Atención: En el caso de emisores con codificación rolling-code, el receptor puede ponerse en programación mediante una pulsación el botón oculto de un emisor ya programado.
Atención: Al utilizar transmisores personalizados, después de entrar en P005 el aprendizaje del primer emisor personalizado es posible sólo pulsando su tecla escondida. Después, sólo transmisores personalizados con la misma clave de encriptación pueden ser memorizados (mediante el procedimiento habitual), a menos que no se lleve a cabo una cancelación de la memoria (P004).

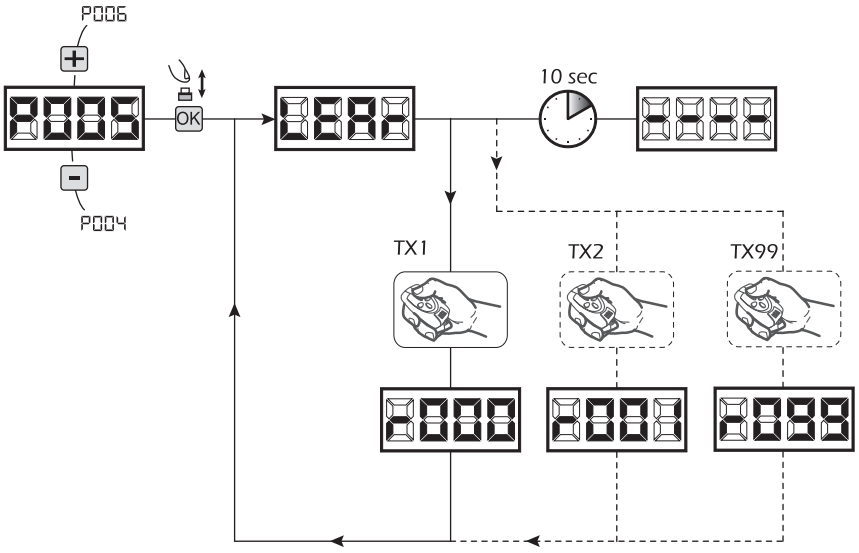

10 Modificación de los parámetros de funcionamiento

En caso de que resulte necesario modificar los parámetros de funcionamiento (por ejemplo fuerza, velocidad, etc.):

1. Desplazarse con las teclas [+] y [-] hasta visualizar en el display el parámetro (es. P032);
2. Acceder al parámetro apretando la tecla [OK];
3. Accionando las teclas [+] y [-], configurar el valor deseado;
4. Confirmar la elección apretando la tecla [OK] (en el display vuelve a aparecer el parámetro que se ha seleccionado anteriormente)

Para la lista completa de "Parámetros de funcionamiento" consultar la tabla de la pag. ES-24.

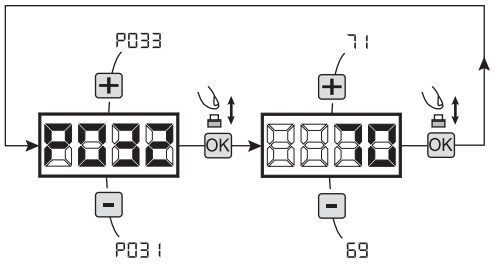

11 Programación terminada

ATENCIÓN Al final del procedimiento de programación,accionar el pulsador [+] y [-] hasta que aparezca el simbolo "- - - - ",la motorización está ahora nuevamente lista para la maniobra.

Para proseguir con eventuales operaciones de "Programación avanzada" (cancelación de emisores,configuración entradas,etc..), continúa en la página ES-17.

7 PROGRAMACIÓN AVANZADA

A continuación se añaden algunos procedimientos de programación relativos a la gestión de la memoria de los controles remotos y a la configuración avanzada de las entradas de mando.

1 Cancelación de los controles remotos memorizados

1.1 Cancelación de todos los controles remotos

1. Correr los parámetros con las teclas [+] y [-] hasta visualizar en el display el parámetro P004;
2. Acceder al parámetro apretando la tecla [OK];
3. Con la inscripción "CAnC" que destella, mantener apretada la tecla [OK];
4. Soltar la tecla [OK], inmediatamente cuando la inscripción "CAnC" deje de destellar;
5. Se han borrado todos los controles remotos memorizados (en el display vuelve a visualizarse P004).

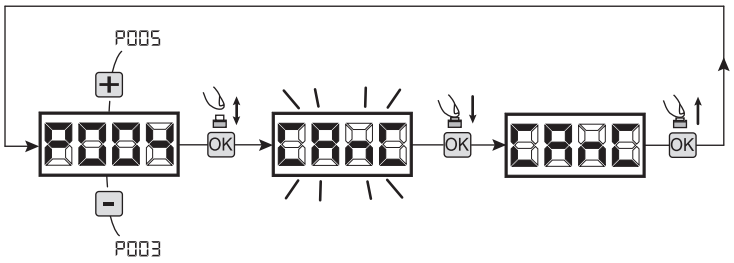

1.2 Búsqueda y cancelación de un control remoto

1. Correr los parámetros con las teclas [+] y [-], hasta visualizar en el display el parámetro P006;
2. Acceder al parámetro apretando la tecla [OK];
3. Accionando las teclas [+] y [-], elegir el control remoto que desea borrarse (por ejemplo r003);
4. Con la inscripción "r003" que destella, mantener apretada la tecla [OK];
5. Soltar la tecla [OK], inmediatamente cuando aparezca la inscripción "r - - -";
6. Se ha borrado el control remoto seleccionado (en el display vuelve a visualizarse P006).

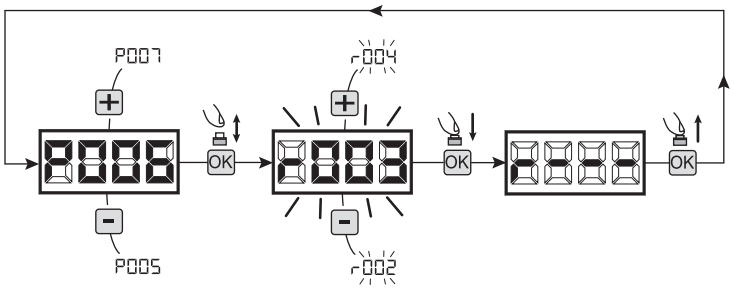

2 Restablecimiento parámetros por defecto

2.1 Restablecimiento parámetros de funcionamiento

1. Correr los parámetros con el botón [+] y [-] hasta visualizar en el display P007;
2. Acceder al parámetro pulsando el botón [OK];
3. Con la escritura "dEF 1" destellando, mantener pulsado el botón [OK];
4. Soltar el botón [OK] apenas el escrito "dEF 1" cese la intermitencia;
   Se restablecen todos los valores por defecto excepto los parámetros de P016 a P022 y de P076 a P098 para la configuración actualmente en uso;
5. Con la operación concluida en el display reaparece P007.

Atención: después del restablecimiento de los parámetros, será necesario realizar nuevamente la programación de la central y la regulación de todos los parámetros de funcionamiento, en especial, recordar programar correctamente los parámetros de configuración del motor (P028 - P029 - P030).

Atención: Para los motores reversibles con electro-freno, ajustar el parámetro P062=3 al finalizar el ajuste.

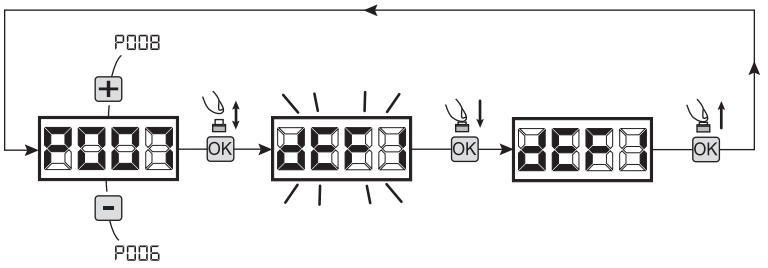

2.2 Restablecimiento de las programaciones "I/O" (Input/Output)

1. Correr los parámetros con el botón [+] y [-] hasta visualizar en el display P010;
2. Acceder al parámetro pulsando el botón [OK];
3. Con la escritura "dEF2" destellando, mantener pulsado el botón [OK];
4. Soltar el botón [OK] apenas el escrito "dEF2" cese la intermitencia;
   Se restablecen todos los valores por defecto sólo para los parámetros de P016 a P022 y de P076 a P098 para la configuración actualmente en uso;
5. Con la operación concluida en el display reaparece P010.

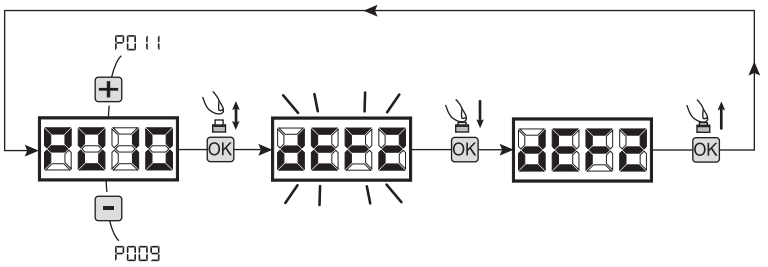

ES

3 Bloqueo/desbloqueo acceso a la programación

Utilizando un emisor en modalidad “dip-switch” (independientemente del tipo de emisor utilizado), es posible bloquear y desbloquear el acceso a la programación del cuadro con el fin de impedir manipulaciones. La programacióm del “dip-switch” en el emisor constituye el código de bloqueo/desbloqueo verificado en la central.

3.1 Bloqueo acceso a la programación

1. Posicionar con el botón [+] y [-] el P008 en el display;
2. Acceder al parámetro apretando el botón [OK];
3. En el display se visualiza de modo alterno el escrito PrOG/FrEE que indica que la central está esperando la transmisión del código de bloqueo;
4. Antes de 10 sec apretar el CH del “TX master”, el display lo visualiza PrOG/bLOC antes de volver a la lista de los parámetros;
5. El acceso a la programación, está bloqueado.

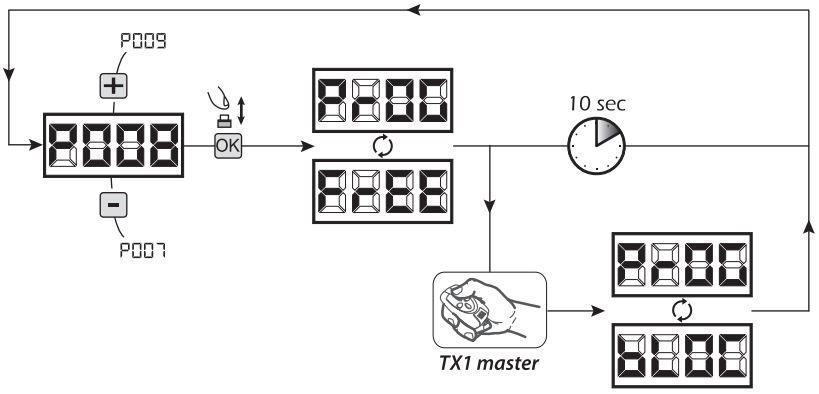

ATENCIÓN El bloqueo/desbloqueo de acceso a la programación puede programarse incluso desde smartphone mediante la APP DEAinstaller. En este caso se programa un código instalador (diferente de cero) que puede desbloquearse exclusivamente mediante la APP.

3.2 Desbloqueo acceso a la programación

1. Posicionar con el botón [+] y [-] el P008 en el display;
2. Acceder al parámetro apretando el botón [OK];
3. En el display se visualiza de modo alterno el escrito PrOG/bLOC que indica que la central está esperando la transmisión del código de bloqueo;
4. Antes de 10 sec apretar el CH del “TX master”, el display lo visualiza PrOG/FrEE antes de volver a la lista de los parámetros;
5. El acceso ala programación está desbloqueado.

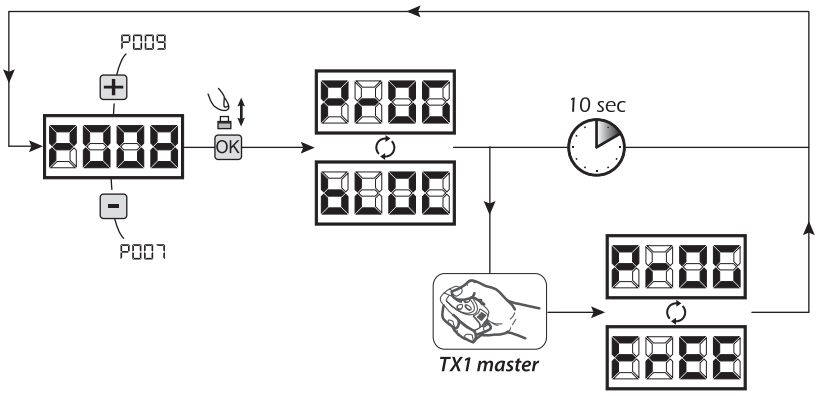

3.3 Desbloqueo acceso a la programación con reset global

ATENCION! Éste procedimiento comporta la pérdida de todas las programaciones realizadas.

El procedimiento permite el desbloqueo de la central aún sin conocer el correspondiente código de desbloqueo.
Posteriormente a éste tipo de desbloqueo, <u>será necesario realizar nuevamente la programación de la central y regulación de todos los parámetros de funcionamiento, en particular acordarse de introducir correctamente los parámetros de regulación motor (P028 - P029 - P030)</u>. Será necesario repetir las mediciones de la fuerza de la instalación para garantizar la conformidad de la misma.

1. Posicionar con el botón [+] y [-] el P008 en el display;
2. Acceder al parámetro apretando el botón [OK];
3. En el display se visualiza en modo alterno la escritura PrOG/bLOC;
4. Apretar el botón [OK], el display visualiza el escrito FrEE en intermitencia;
5. Apretar nuevamente el botón [OK] y mantenerlo apretado 5 seg (si suelta el precedimiento queda interumpido),el display visualiza el escrito FrEE fijo segudo de dEF 1, antes de volver a la lista de parámetros;
6. El acceso a la programación está desbloqueado.

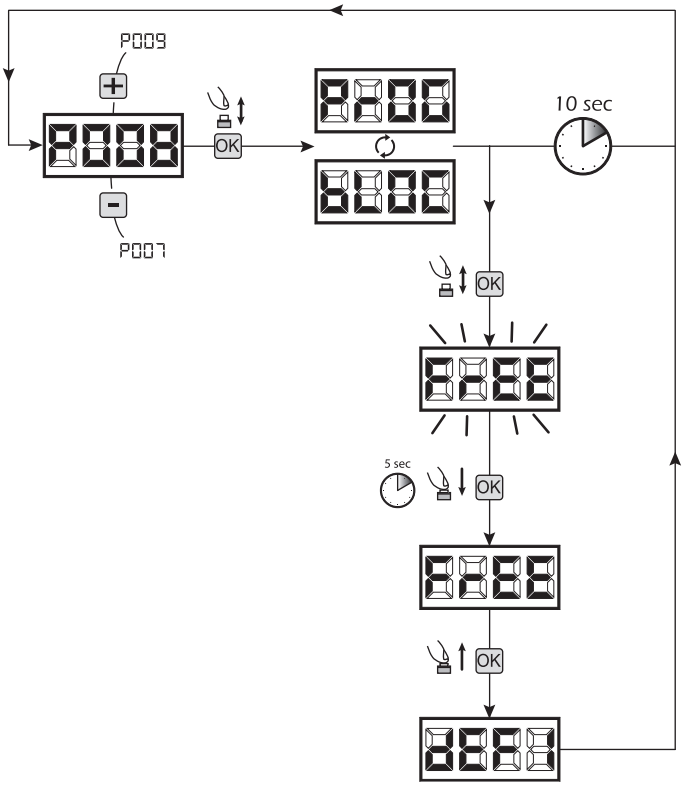

4 Descarga / Carga memoria de datos

4.1 Descarga de los datos en unidad de memoria externa (DOWNLOAD)

1. Hacer pasar los parámetros con las teclas [+] y [-] hasta que aparezca en el visor la sigla P011;
2. Presionar la tecla [OK], el visor muestra la sigla "dnLd" intermitente;
3. Presionar nuevamente la tecla [OK] y mantenerla presionada por 5 seg (si se suelta antes, el procedimiento se interrumpe);
4. Soltar la tecla [OK] apenas la sigla "dnLd" deja de parpadear;
   Todas las programaciones de la central (TYPE, parámetros, radiomandos, carrera motores, etc.) son guardadas en la unidad de memorización externa;

Atención: si en la unidad de memoria externa hay datos, durante la descarga de la memoria serán sobrescritos.

5. Finalizada la operación en el visor aparece P011.

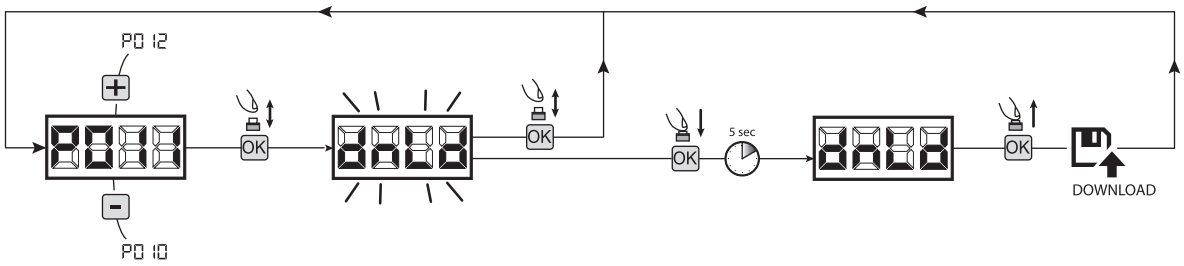

4.2 Carga de los datos desde unidad de memoria externa (UPLOAD)

1. Hacer pasar los parámetros con las teclas [+] y [-] hasta visualizar en el visor P012;
2. Presionar la tecla [OK], el visor muestra la sigla "UPLd" intermitente;
3. Presionar nuevamente la tecla [OK] y mantenerla presionada por 5 seg (si se suelta antes, el procedimiento se interrumpe);
4. Soltar la tecla [OK] apenas la sigla "UPLd" deja de parpadear;
   Todas las programaciones (TYPE, parámetros, radiomandos, carrera motores, etc.) contenidas en la unidad de memoria externa son cargadas en la central de mando conectada;
5. Finalizada la operación en el visor aparece P012.

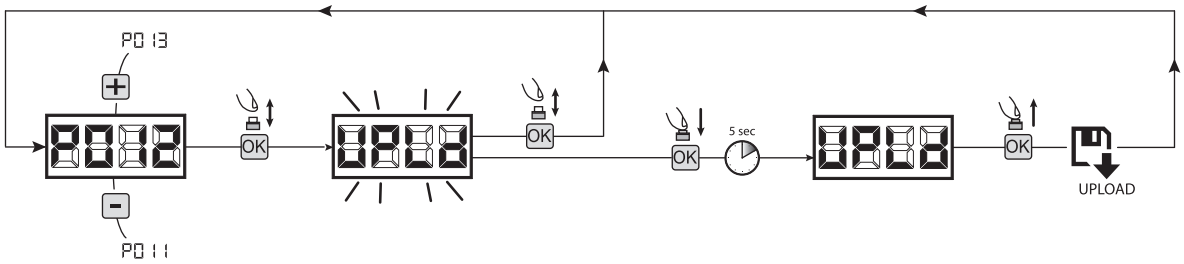

ATENCIÓN si no están conectadas las unidades de memorización externas o bien si el cable de conexión está desconectado durante la operación de transferencia de datos, en el visor aparece Err9, luego la central de mando se reajusta totalmente y en el visor aparece la sigla "TYPE" intermitente.
Tomar como referencia las instrucciones de la tarjeta de memoria externa para restablecer el funcionamiento de la central de mando.

5 Configuración de las entradas

En caso de que la instalación requiera controles diferentes y/o adicionales con respecto a la situación normal que se describe en los esquemas, es posible configurar cada entrada para el funcionamiento deseado (por ejemplo START, FOTO, STOP, etc...).

1. Correr los parámetros con las teclas [+] y [-] hasta visualizar el parámetro que corresponde a la entrada deseada:
   - P017=para INPUT 1;
   - P018=para INPUT 2;
   - P019=para INPUT 3;
   - P020=para INPUT 4;
   - P021=para INPUT 5;
   - P022=para INPUT 6;
2. Acceder al parámetro (por ejemplo P018) apretando la tecla [OK];
3. Interviniendo en las teclas [+] y [-] configurar el valor correspondiente al funcionamiento deseado (**referirse a la tabla "parámetros de configuración de las entradas" en la página ES-22**);
4. Confirmar la elección apretando la tecla [OK] (en el display vuelve a aparecer P018).
5. Ejecutar la nueva conexión en la entrada que acaba de configurarse.

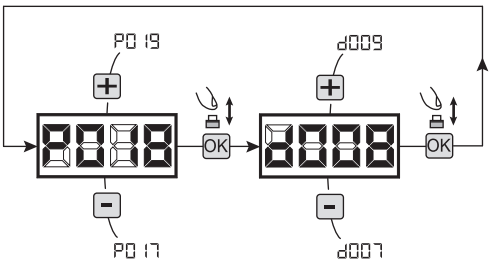

6 Programación terminada

ATENCIÓN Al final del procedimiento de programación,accionar el pulsador [+] y [-] hasta que aparezca el simbolo "- - - - ",la motorización está ahora nuevamente lista para la maniobra.

ES

8 MENSAJES VISUALIZADOS EN EL DISPLAY

MENSAJES DE ESTADO	
Mens.	*Descripción*
----	Puerta cerrada
_ı ı_	Puerta abierta
OPEn	Apertura en ejecución
CLOS	Cierre en ejecución
StEP	Central a la espera de mandos después de un impulso de arranque, con funcionamiento paso-paso
StOP	Intervenida la entrada stop o detectado un obstáculo con duración de inversión limitada (P055 > 0 o P056 > 0)
⌊ ⌊	Tarjeta en BOOT-MODE: Indica que el firmware está corrompido o en actualización. Para restablecer el firmware, usar la APP DEAinstaller asegurándose que el NET-NODE esté conectado a la puerta correcta. **Atención: Cuando se realizar la actualización del firmware, la tarjeta pierde todos los datos (parámetros y radiocontroles) presentes en la memoria. Asegurarse que existe un backup de la memoria si se desean restablecer los datos después de la actualización.**
rESP	Reset posición en cursola central apenas se reenciende despues de una interrupción de alimentació, ó la puerta ha superado el nº máximo admitido (80) de inversiones sin haber llegado al tope de cierre, ó el nº máximo admitido (15) de intervenciones consecutivas del dispositivo anti-aplastamiento. Y esta cuando ha encontrado la busqueda en desaceleración del punto de final de carrera primero de abertura y despues de cierre.

MENSAJES DE ERROR		
Mens.	*Descripción*	*Soluciones posibles*
ErrP	Error posición: El procedimiento de reset posición, no llega abuen fin. La central permanece a la espera de orden.	- Verificar que no hayan obstáculos durante la carrera. - Dar un impulso de start para activar el procedimiento de reset posición. - Verificar que la maniobra se completa correctamente, ayudando manualmente si es necesario en el recorrido de la hoja. - Ajustar los valores introducidos de fuerza y velocidad del motor.
bLOC URrt	Se está intentando programar la tarjeta cuando hay conectado un dispositivo NET-NODE.	Desconectar la alimentación, desconectar el NET-NODE de la puerta de comunicación y volver a conectar la alimentación;
Err3	Fotocélulas y/o dispositivos de seguridad activados o averiados.	- Controlar el funcionamiento correcto de todos los dispositivos de seguridad y/o las fotocélulas instaladas.
Err4	Posible avería/sobrecalentamiento del circuito de potencia de la central de mando.	Desconectar la alimentación durante algunos minutos y volver a conectar la alimentación. Dar un impulso de arranque, si la señalización se repite, cambiar la central de mando.
Err5	Time-out carrera de motor: el/los motores han superado el tiempo de trabajo máximo (4min) sin pararse nunca.	- dar un impulso de start para activar la maniobra de reset posición. - verificar que la maniobra se completa correctamente.
Err6	Time-out detección de obstaculo: Con el sensor anti-aplastamiento deshabilitado, ha estado detectada la presencia de un obstáculo que impide el movimiento de la hoja durante más de 10 sg.	- Verificar que no hayan obstáculos durante la carrera. - dar un impulso de start apar activar la maniobra de reset posición. - Verificar que la maniobra se complete correctamente.
Err7	Movimiento de los motores no detectado.	- Controlar la conexión correcta de los motores y de los encoder correspondientes. - Compruebe el ajuste del parámetro P029 (selección del motor, con o sin encoder) y asegúrese de que es correcta. - Si la señalización se repite, sustituir la central de maniobra.
Err9	Comunicación con tarjeta de memoria externa (también NET-EXP o bien NET-NODE) ausente/interrumpida.	- Controlar que el cable de conexión de la tarjeta de memoria externa esté conectada correctamente. - Si se está realizando una operación de transferencia de datos (DOWNLOAD/UPLOAD), asegurarse que no se interrumpa (ej. desconectando la tarjeta antes de que termine la operación). **Atención**: la interrupción de un UPLOAD, implica un RESET de la central de mando.
Er 10 Er 11	Posible avería/sobrecalentamiento del circuito de potencia de la central de mando.	Desconectar la alimentación durante algunos minutos y volver a conectar la alimentación. Dar un impulso de arranque, si la señalización se repite, cambiar la central de mando.
Er 12	Posible avería al circuito de potencia de la central de mando o al circuito codificador.	Verificar cableado codificador y motor. Quitar y dar alimentación. Dar un impulso de arranque, si la señalización se repite, efectuar los siguientes controles. - Entrare en el P003 y desplazar la puerta con las teclas + y -. - Si la puerta se mueve al máximo de la velocidad y la pantalla visualiza Err7 sustituir la tarjeta codificador del motor. - Si el motor permanece parado sustituir la central de mando.
Er 15	Se han modificado los parámetros de regulación sensibles mediante la APP DEAinstaller, sin haber realizado el aprendizaje carrera motores al finalizar la operación.	Ejecutar el aprendizaje de la carrera motor (P003) antes de poder realizar cualquier otra operación.
Er81	NET-NODE conectado a la puerta de comunicación errónea.	Conectar NET-NODE a la puerta correcta, según cuanto indicado en el esquema de la central de mando.

9 ENSAYO DE LA INSTALACIÓN

El ensayo es una operación esencial para comprobar la instalación correcta del sistema. **DEA** System desea resumir el ensayo correcto de toda la automatización en 4 simples fases:

- Comprobar que se cumpla rigurosamente lo que se indica en el párrafo 2 “RECAPITULACIÓN DE LAS ADVERTENCIAS”;
- Realizar unas pruebas de apertura y de cierre de la puerta, comprobando que el movimiento de la hoja corresponda a lo que se ha previsto. Para eso se aconseja realizar varias pruebas, con el fin de evaluar la fluidez de movimiento de la puerta y los posibles defectos de montaje o de regulación;
- Comprobar que todos los dispositivos de seguridad conectados a la instalación estén funcionando correctamente;
- Ejecutar la medición de la fuerza de impacto, como previsto en la norma EN12445, hasta encontrar la regulación que asegure el cumplimiento de los límites previstos en la norma EN12453.

10 DESMANTELAMIENTO DEL PRODUCTO

ATENCIÓN En cumplimiento a la Directiva UE 2012/19/EU sobre los desechos de equipos eléctricos y electrónicos (WEEE), este producto eléctrico no debe eliminarse como desecho urbano mixto. Hay que eliminar el producto llevándolo al punto de recolección municipal local para proceder al reciclaje oportuno.

	PAR.	PROCEDIMIENTO
PROCEDIMIENTOS DE PROGRAMACIÓN	P001	Posicionamiento del motor 1
	P002	Posicionamiento del motor 2
	P003	Aprendizaje de la carrera de los motores
	P004	Cancelación de los controles remotos
	P005	Aprendizaje de los controles remotos
	P006	Búsqueda y cancelación de un control remoto
	P007	Restablecimiento de los parámetros de funcionamiento
	P008	Bloqueo acceso a programación
	P009	Reconocimiento dispositivos DE@NET conectados (actualmente no utilizada)
	P010	Restablecimiento de las programaciones “I/O” (Input/Output)
	P011	Descarga de los datos en unidad de memoria externa
	P012	Carga de los datos desde unidad de memoria externa
	P013	Visualización estado entradas y cuentamaniobras
	P014	No utilizado
	P015	No utilizado

	PAR.	DESCRIPCIÓN DEL PARÁMETRO
PARÁMETROS DE CONFIGURACIÓN DE LAS ENTRADAS	P016	Selección del tipo de entrada INPUT_3
	P017	Selección del funcionamiento INPUT_1
	P018	Selección del funcionamiento INPUT_2
	P019	Selección del funcionamiento INPUT_3
	P020	Selección del funcionamiento INPUT_4
	P021	Selección del funcionamiento INPUT_5
	P022	Selección del funcionamiento INPUT_6

	VALORES SELECCIONABLES

	VALORES SELECCIONABLES		VALORES PREDETERMINADOS (para los varios estándares de instalación)					
			TYPE 00	TYPE 01	TYPE 02	TYPE 03	TYPE 04	TYPE 05
	• 000: IN3 type=contacto libre de tensión • 001: IN3 type=resist. costante 8K2		000	000	000	000	000	000
	• 000: NONE (no utilizado) • 001: START (arranque) • 002: PED. (peatonal) • 003: OPEN (apertura separada) • 004: CLOSE (cierre separado) • 005: OPEN_PM (apertura con hombre presente) • 006: CLOSE_PM (cierre con hombre presente) • 007: ELOCK-IN (Activación electrocerradura.Ver P062) • 008: PHOTO 1 (fotocélula 1) • 009: PHOTO 2 (fotocélula 2) • 010: SAFETY 1 (borde de seguridad 1) • 011: STOP (bloqueo) / SAS INPUT (sólo para NET_EXP) • 012: FCA1 (final de carrera apertura Mot1) • 013: FCA2 (final de carrera apertura Mot2) • 014: FCC1 (final de carrera cierre Mot1) • 015: FCC2 (final de carrera cierre Mot2) • 016: SAFETY 2 (borde de seguridad 2) • 017: OPEN_INT (sólo para NET_EXP) • 018: OPEN_EXT (sólo para NET_EXP) • 019: AUX_IN (sólo para NET_EXP) • 020: SAFETY INHIBITION (Inhibición SAFETY)	**IN1**	001	001	001	001	001	003
		IN2	002	002	008	008	008	004
		IN3	010	010	010	000	000	010
		IN4	008	008	011	000	011	008
		IN5	012	009	000	000	012	012
		IN6	014	011	000	000	014	014

ES

PARÁMETROS DE CONFIGURACIÓN DE LAS ENTRADAS	P023	Asignación CANAL 1 controles remotos	
	P024	Asignación CANAL 2 controles remotos	
	P025	Asignación CANAL 3 controles remotos	
	P026	Asignación CANAL 4 controles remotos	
	P027	Selección del tipo de control remoto	
PARÁMETROS CONFIGURACIÓN MOTORES	P028	Selección del tipo de motor **Atención:** seleccionando motores de tipo OLI - ROCK, todos los valores relativos a la fuerza (P037 - P038 - P039 - P040) se configurarán automaticamente al 100% sin posibilidad de modificarlo. Para estos motores, no será activo la detección de obstáculos, y la regulación de la fuerza se hará solamente actuando sobre las valvulas de presion del mismo motor.	
	P029	Obra seleccionada con o sin encoder. ADVERTENCIA: P029 se deben establecer correctamente antes de realizar el procedimiento de programación	
	P030	Selección número motores	
PARÁMETROS DE FUNCIONAMIENTO	P031	Regulación de la velocidad de los motores durante la desaceleración en apertura	**Atención:** Para motores sin encoder, la velocidad durante la apertura/cierre (100%) y la velocidad de desaceleración de apertura/cierre (30%) serán fijos, independientemente a los valores configurados.
	P032	Regulación de la velocidad de los motores durante la carrera de apertura	
	P033	Regulación de la velocidad de los motores durante la carrera de cierre	
	P034	Regulación de la velocidad de los motores durante la desaceleración en cierre	
	P035	Regulación de la duración de la desaceleración en apertura	
	P036	Regulación de la duración de la desaceleración en cierre	
	P037	Regulación de la fuerza del motor 1 en apertura (si = 100% detección del obstáculo inhabilitada)	**Atención:** Para los motores sin encoder, durante el ajuste de la fuerza, la detección de obstáculos durante la deceleración estará desactivada.
	P038	Regulación de la fuerza del motor 1 en cierre (si = 100% detección del obstáculo inhabilitada)	
	P039	**SÓLO TYPE 00 - 01 - 03 - 05:** Regulación de la fuerza del motor 2 en apertura (si = 100% detección del obstáculo inhabilitada)	
		SÓLO TYPE 02 - 04: Regulación fuerza secundaria en cierre: regula la fuerza motor en el último tramo de carrera en cierre definido por el P058	
	P040	Regulación de la fuerza del motor 2 en cierre (si = 100% detección del obstáculo inhabilitada)	
	P041	Regulación del tiempo de cierre automático (si = 0 cierre automático inhabilitado)	

		TYPE 00	TYPE 01	TYPE 02	TYPE 03	TYPE 04	TYPE 05
• 000: NONE (no utilizado) • 001: START (arranque) • 002: PEDESTRIAN (peatonal) • 003: OPEN (apertura separada) • 004: CLOSED (cierre separado) • 005: No utilizado • 006: No utilizado • 007: ELOCK-IN (Activación electrocerradura.Ver P062) • 008: AUX_IN (sólo para NET_EXP) • 009: STOP	CH1	001	001	001	001	001	001
	CH2	000	000	000	000	000	000
	CH3	000	000	000	000	000	000
	CH4	000	000	000	000	000	000
• 000: HCS fix-code • 001: HCS rolling-code • 002: Dip-switch • 003: DART		000	000	000	000	000	000
• 000: LATO • 001: LOOK - MAC - STING • 002: GHOST 100/200 • 003: 500 - 500MT - 502 - 502EN - 902EN - PASS - 550PL • 004: STOP - 500P - 500MT/RF - 502R - 502R/EN - 502L - 902R - 902R/EN/F • 005: 6NET - OLI - ROCK • 006: 9NET • 007: GULLIVER - REV		005	001	003	003	000	005
• 000: motores con encoder • 001: motores sin encoder. Abrandamento activado • 002: motores sin encoder. Abrandamento desactivado		000	001	000	000	000	002
• 001: un motor • 002: dos motores		001	002	001	001	001	001
15%tot.....100%tot		040	050	050	030	030	100
15%tot.....100%tot		100	100	100	100	100	100
15%tot.....100%tot		100	100	100	100	100	100
15%tot.....100%tot		040	050	050	030	030	100
0%tot.....80%tot		025	020	020	030	020	020
0%tot.....80%tot		025	020	020	030	020	020
15%tot.....100%tot		050	050	050	099	050	100
15%tot.....100%tot		050	050	050	099	050	100
15%tot.....100%tot 0%tot.....100%tot		050	050	000	099	000	100
0%tot.....100%tot		050	050	000	099	050	100
0sec.....255sec		000	000	000	000	000	000

ES

PARÁMETROS DE FUNCIONAMIENTO	P042		Regulación del tiempo de cierre automático peatonal (si = 0 cierre automático peatonal inhabilitado)
	P043		Regulación de la duración de la carrera peatonal
	P044		Regulación del tiempo de predestello
	P045		Regulación del tiempo de desfase en apertura
	P046		Regulación del tiempo de desfase en cierre
	P047		Función comunitaria: inhabilita las entradas de mando en apertura y cierre durante la apertura y el tiempo de cierre automático
	P048		Función de Golpe de ariete: si=0 “golpe de ariete” deasactivado, si=1 antes de cada apertura da un impulso de 1seg a los motores en cierre para facilitar el desbloqueo de la cerradura eléctrica, si>1 realiza un golpe de ariete periódico con el fin de mantener la presión de las hojas en posición de cierre. Si hay finales de carrera se realiza esta función sólo si los finales de carrera están desactivados, por ejemplo, en los casos en que hay una disminución en la presión sobre el tope.
	P049		Selección modalidad “inversión” (durante la maniobra un impulso de mando invierte el movimiento) o “paso-paso” (durante la maniobra un impulso de control para el movimiento. El impulso sucesivo hace rearrancar la puerta en el sentido de marcha opuesto)
	P050	FOTO 1	Funcionamiento entrada FOTO: si=0 fotocélula activa en cierre, arrancando con la hoja parada; si=1 fotocélula siempre habilitada; si = 2 fotocélula habilitada solamente en cierre. Cuando se encuentra habilitada, la activación de la entrada FOTO causa: la inversión del movimiento (durante el cierre), la parada del movimiento (durante la apertura) e impide el arranque (en la condición de puerta cerrada). Si = 3-4-5, la operación es idéntica a los valores 0-1-2 pero con la función” cerrar inmediatamente “habilitada: en cualquier caso, al abrir y / o pausar tiempo, cualquier obstáculo que la compuerta termine la maniobra de apertura antes de cerrarla automáticamente después de un retardo fijo de 2 segundos.
	P051	FOTO 2	
	P052		Selección de la modalidad de funcionamiento de la salida warning: Si=0 “luz de aviso de porta aberta fixe” (salida siempre On cuando la puerta aestá abierta, OFF al terminar la maniobra de cierre) Se>1 “luz de cortesia” (salina ON durante cada movimiento, OFF cuando el motor se para,despues del retraso programado)
	P053		Activación de la búsqueda de los topes también en apertura: los motores se paran solamente cuando se alcance el tope también en apertura. **Atención:** Durante la operación de emergencia (rESP), el motor hace la primera maniobra en la apertura. Además, si hay los finales de carrera, el parámetro se fuerza a 1.
	P054		Función “soft start”: los motores aceleran progresivamente hasta alcanzar la velocidad configurada, evitando arranques bruscos. **SÓLO TYPE 02:** Si=3 el espacio de desaceleración en abertura (P035) se convierte también en el espacio dentro del cual la puerta se mueve con la velocidad de desaceleración (P031) al comienzo del cierre. **Atención:** Para los motores sin encoder, el parámetro se ignorará.
	P055		Regulación de la duración de la inversión en presencia de obstáculo: si = 0 ejecuta la inversión completa, si > 0 indica la duración (en segundos) de la carrera después de la inversión consiguiente a la detección de un obstáculo durante la apertura
	P056		Regulación de la duración de la inversión en presencia de obstáculo: si = 0 ejecuta la inversión completa, si > 0 indica la duración (en segundos) de la carrera después de la inversión consiguiente a la detección de un obstáculo durante el cierre
	P057		Facilitar el desbloqueo manual: Si≠0, después del paro en el punto final de cierre o de apertura, el motor 1 realiza una breve inversión para liberar la presión interior y facilitar el desbloqueo manual. El valor que se coloca indica la duracción de la inversión. Si=0 Función de deshabilitada

	TYPE 00	TYPE 01	TYPE 02	TYPE 03	TYPE 04	TYPE 05
0sec.....255sec	000	000	000	000	000	000
5%tot.....100%tot	030	035	035	100	100	100
0sec.....10sec	000	000	000	000	000	000
0sec.....30sec	/	001	/	/	/	000
0sec.....30sec	/	003	/	/	/	000
• 000: desactivo • 001: activo solo en apertura • 002: activo en apertura y cierre automático	000	000	000	000	000	001
• 000: función “golpe de ariete” no activa • 001: función “golpe de ariete” activa • >001: “golpe de ariete” periodico (X*1 min) (2 ..... 255)	000	000	000	000	000	060
• 000: “inversión” • 001: “paso-paso”	001	001	001	001	001	000
• 000: fotocélula activa en cierre y con hoja parada • 001: fotocélula siempre habilitada • 002: fotocélula habilitada solamente en cierre • 003: como 000 pero con “cierra rápido” habilitado • 004: como 001 pero con “cierra rápido” habilitado • 005: como 002 pero con “cierra rápido” habilitado	002	002	002	002	002	002
	000	001	002	002	002	002
• 000: “luz de aviso de porta aberta fixe” • >001 : retraso del apagado de la “luz de cortesia” (2seg.....255seg)	000	000	060	000	000	000
• 000: parada en apertura en el punto memorizado • 001: parada en apertura en el tope	/	001	001	001	000	000
• 000: “soft start” no activo • 001: “soft start” activo • 002: “soft start largo” activado • 003: “soft start configurable” activo **(sólo para Type 2)**	001	001	001	001	001	000
• 000: inversión completa en presencia de obstáculo • >000: duración de la inversión en presencia de obstáculo (1seg.....10seg)	003	003	003	003	003	000
• 000: inversión completa en presencia de obstáculo • >000: duración de la inversión en presencia de obstáculo (1seg.....10seg)	003	003	003	003	003	000
• 000: Facilitación del desbloqueo deshabilitada • >000: Facilitación del desbloqueo habilitada por un tiempo aproximado de: (1x25ms.....20x25ms) (1x25ms.....40x25ms) **(sólo para Type 0)**	000	001	003	002	000	000

ES

PARÁMETROS DE FUNCIONAMIENTO	P058	**SÓLO TYPE 00 - 01 - 03 - 05:** Ajustar el margen de la parada en apertura: ajusta la duración del último tramo de recorrido en la que un obstáculo se interpreta como tope de parada, bloqueando el motor sin hacer inversión. Para los motores con encoder, el valor de ajuste indica el número de revoluciones del rotor, mientras que para los motores sin encoder, el valor se expresa en % del recorrido máximo. **Nota:** En los motores sin encoder, si P035 (espacio de desaceleración en apertura) es > 10%, el margen de la parada será igual a la duración de la desaceleración.
		SÓLO TYPE 02 - 04: Regulación duración fuerza secundaria en cierre: regula la duración del último tramo de carrera en cierre en la cual la fuerza es controlada por separado con el P039. El valor programado indica el número de revoluciones del rotor.
	P059	**SÓLO TYPE 00 - 01 - 03 - 05:** Ajustar el margen de la parada en cierre: ajusta la duración del último tramo de recorrido en la que un obstáculo se interpreta como tope de parada, bloqueando el motor sin hacer inversión. Para los motores con encoder, el valor de ajuste indica el número de revoluciones del rotor, mientras que para los motores sin encoder, el valor se expresa en % del recorrido máximo. **Nota:** En los motores sin encoder, si P036 (espacio de desaceleración en cierre) es > 10%, el margen de la parada será igual a la duración de la desaceleración.
		SÓLO TYPE 02 - 04: Regulación margen tope cierre: regula la duración del último tramo de carrera durante el cual un posible obstáculo se interpreta como tope, provocando la parada del motor y no una inversión en obstáculo. El valor programado indica el número de revoluciones del rotor.
	P060	**SÓLO TYPE 00 - 01 - 03 - 05:** Regulación fuerza del motor al llegar al cierre. Si =0 regulación deshabilitada (el valor de fuerza en el cierre se calcula automaticamente) - Si≠0 (motores con encoder) indica el valor (expresado en % del valor max.) de la fuerza seleccionado en el último tramo - Si≠0 (motores sin encoder), reactiva el último tramo la velocidad máxima.
		SÓLO TYPE 02 - 04: Regula la fuerza en el margen tope cuya duración es programada con el P059.
	P061	No utilizado
	P062	Funcionamiento salida electrocerradura: Si=0 salida “boost” para alimentación electrocerradura art. 110, Si=1 salida 24V ordenada en la entrada ELOCK_IN en modalidad impulsiva, Si=2 salida 24V ordenada en la entrada ELOCK_IN en modalidad paso-paso, Se=3 Salida electrofreno para motor reversible, Si=4 salida 24V para alimentación electrocerradura mediante relé externo, Si=5 salida 24V para alimetación electroiman para nbarrera, Si>5 salida 24V ordenada en la entrada ELOCK_IN en modalidad temporizada (el valor introducido indica el tretraso en el apagado en segundos). **Atención:** Para regular los tiempos de activación/desactivación en los modos 000 | 004 | 005, utilizar el parámetro P064.
	P063	Inversión dirección marcha: Si=1 invierte automaticamente la salida abre/cierra del motor, evitando el tener que modificar manualmente el cableado en el caso de instalación del motor en posición invertida respecto al standard. **Nota:** Cambiando este parámetro es necesario cambiar los parámetros para los finales de carrera de apertura y cierre.
	P064	Regulación duración electrocerradura Si P062=000|004, regula el tiempo de activación de la salida LOCK; Si P062=005, regula el tiempo de desactivación de la salida LOCK;
	P065	Cuentamaniobras mantenimiento: Si=0 acera el contador y dehabilita el aviso de mantenimiento.Si> 0 indica el nº de maniobras (x500) a efectuar antes de que la central haga una intermitencia de 4 sg indicando la necesidad de mantenimiento. Ej.: Si P065=050, numero de maniobras = 50x500=25000 **Atención:** Antes de introducir un nuevo valor del cuentamaniobras de mantenimiento es necesário resetear el mismo introduciendo P065=0 y sólo seguidamente P065= “nuevo valor”.
	P066	Selección funcionamiento salida destellante: Si=0 salida destellante intermitente; Si=1 salida destellantefija (para destellantes provistos de circuito intermitente interno)

		TYPE 00	TYPE 01	TYPE 02	TYPE 03	TYPE 04	TYPE 05
	1.....255 (motores con encoder) 1%.....100% (motores sin encoder)	012	025	000	020	000	025
	0.....255						
	1.....255 (motores con encoder) 1%.....100% (motores sin encoder)	012	025	025	020	025	025
	1.....255						
	0%tot.....100%tot	000	000	000	000	000	000
	0%tot.....100%tot						
		/	/	/	/	/	/
	• 000: “Salida “boost” para alimentación electrocerradura art. 110 • 001: “Salida impulsiva 24V ⎓ max 5W • 002: “Salida paso-paso 24V ⎓ max 5W • 003: “Salida electrofreno para motores reversibles” • 004: “Salida alimentación electrocerradura mediante relé externo” • 005: “Salida alimentación electroiman para barrera” • >005: “Salida temporizada 24V ⎓ max 5W (6seg.....255seg)	000	000	000	005	000	000
	• 000: “Installazion standard • 001: “Installazion invertida	000	000	000	000	000	000
	0seg.....10seg	002	002	002	002	002	001
	• 000: “Aviso de mantenimiento deshabilitado • >000: “Numero de maniobras (x 500) para aviso de mantenimiento (1.....255)	000	000	000	000	000	000
	• 000: “Salida destellante intermitente • 001: “Salida destellante fija	001	001	001	001	001	001

ES

PARÁMETROS DE FUNCIONAMIENTO	P067	SAFETY 1	Funcionamiento entrada SFT: si=0 banda sensible siempre activa; si=1 banda sensible activa solo en cierre; si=2 banda sensible activa solo en cierre y antes de cada movimiento; si=3 banda sensible activa solo en apertura; si=4 banda sensible activa solo en apertura y antes de cada movimiento. Al igual que la detección de obstaculos con el sensor interno, también la activacion de las entradas SFT1 y SFT2 provoca la inversión total o parcial según la configuración del parámetro P055 (duración inversión con obstáculo en apertura), y P056 (duración inversión con obstáculo en cierre).
	P068	SAFETY 2	
	P069	Retraso en la deteccion del final de carrera: el motor se para despúes de 1,5 seg. de la detección del final de carrera. Si durante este retraso se reconoce el tope mecanico, el motor se para inmediatamente.	
	P070	Regulación duración del arranque rapido **Atención:** Si soft start se activa, el arranque rapido se desactiva independientemente del valor de P070.	
	P071	Autotest dispositivos de seguridad: si=0 salida 24V ⎓ con autotest deshabilitado; si=1 salida 24V ⎓ para dispositivos de seguridad con autotest (apaga la salida y comprueba la abertura del contacto antes de cada maniobra). **Atención:** para operar en modalidad autotest, todos los dispositivos deben estar conectados a la salida 24V_ST estabilizada (33-34), y estar conectados y alineados antes de memorizar el recorrido (P003).	
	P072	Activación función SAS **(sólo para NET_EXP)**: La salida SAS es conectada a una entrada STOP/SAS INPUT de una segunda central, generando el funcionamiento “puertas tipo banco” (se deshabilita la abertura de la segunda puerta hasta que la primera no está completamente cerrada). Si este parámetro es habilitado después de un reset, realiza un RESP automático durante el cual la salida SAS no se activa. Si hay finales de carrera y después de un reset éstos son aplastados, el RESP no se ejecuta. **Atención:** si ambas puertas son desbloqueadas manualmente y desplazadas de la posición de cierre se crea la condición de interbloqueo. Será necesario cerrar manualmente por lo menos una de las dos puertas.	
	P073	**“Hombre Presente” forzado:** si esta función está habilitada, todas las entradas configuradas como OPEN y CLOSE cambian automáticamente en OPEN UP y CLOSE UP (comandos en Hombre Presente) si están activadas y mantenidas, en caso que una de las seguridades (fotocélula y / o borde de seguridad) esté ocupada. Esta función permite controlar el automatismo incluso en el caso de que los dispositivos de seguridad estén defectuosos. Si la entrada de comando ya no se mantiene activa, el automatismo vuelve al funcionamiento automático. Al usar bordes de seguridad configurados como SAFETY 1 o SAFETY 2, esta función no es compatible con los valores 001 y 003 de los parámetros P067 y P068. Por razones de seguridad, recomendamos que NO use esta función en caso de que haya relojes / temporizadores conectados a las entradas configuradas como OPEN o CLOSE.	
	P074	No utilizado	
	P075	No utilizado	
	P076	No utilizado	
	P077	Freno electrónico (**SÓLO TYPE 00**): El circuito de mando gestiona el motor de manera que genera una fuerza de frenado en cada parada. **Atención:** Función disponible solamente con funcionamiento de 1 motor con encoder.	
	P078 ... P099	**Parámetros de configuración dedicados a la tarjeta de expansión NET_EXP (para una descripción profunda de los parámetros, consultar el manual de instrucciones).**	

		TYPE 00	TYPE 01	TYPE 02	TYPE 03	TYPE 04	TYPE 05
	• 000: “banda sensible siempre activa • 001: “banda sensible activa solo en cierre • 002: “banda sensible activa solo en cierre y antes de cada movimiento	000	000	000	000	001	001
	• 003: “banda sensible activa solo en apertura • 004: “banda sensible activa solo en apertura e antes de cada movimiento	000	000	000	000	001	001
	• 000: “retraso final de carrera desactivado • 001: “retraso final de carrera activado	000	000	000	000	001	001
	• 000: “arranque rapido desactivado (hace un arranque rapido minimo, casi no se percibe) • 00X: “regula la duración del arranque rapido hasta 1,5 seg. (X*6 ms)	108	108	108	108	108	255
	• 000: alimentación red (autotest dispositivos de seguridad deshabilitado) • 001: “autotest dispositivos de seguridad habilitado	000	000	000	000	000	000
	• 000: “Función SAS” no activada • 001: “Función SAS” activada	000	000	000	000	000	000
	• 000: función deshabilitada • 001: función activada (pasaje automatico a modo Hombre Presente cuando las seguridades están ocupadas y se mantienen los comandos OPEN/CLOSE)	000	000	000	000	000	000
		/	/	/	/	/	/
		/	/	/	/	/	/
		/	/	/	/	/	/
	• 000: “desactivado • 001: “activado	001	000	000	000	000	000
		/	/	/	/	/	/

ES

move as you like

NOTES

Eseguire il fissaggio alla parete usando opportuni tasselli per viti Ø5 (non fornite); **Fix** the box on the wall with appropriate bushings to anchor screws Ø5 (not included); **Le** fixer au mur en utilisant des douilles à expansion pour vis adéquates Ø5 (pas incluses); **Die** Wandbefestigung vornehmen, verwenden Sie geeignete Dübel für Ø5 Schrauben (nicht im Lieferumfang); **Efectuar** la fijación a la pared utilizando adecuados tacos para tornillos de Ø5 (no incluidos); **Executar** a fixação a parede usando apropriadas rolhas para parafusos Ø5 (não fornecidas); **Zamocować** do ściany, przy pomocy odpowiednich kołków do śrub Ø5 (nie na wyposażeniu); **Выполнить** крепление к стене с помощью соответствующих дюбелей для болтов Ø 5 (не входят в комплект).

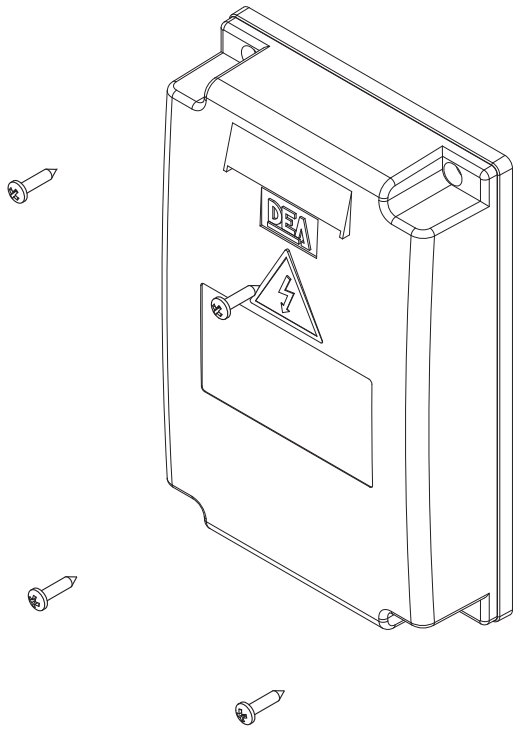

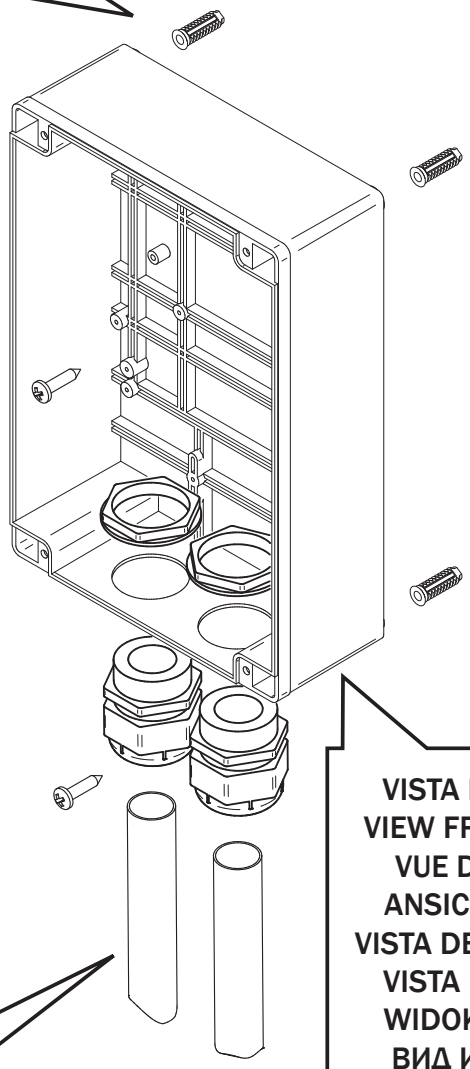

VISTA DA “A”
VIEW FROM “A”
VUE DE “A”
ANSICHT “A”
VISTA DESDE “A”
VISTA DE “A”
WIDOK Z “A”
ВИД ИЗ “A”

Passaggio cavi 230V~ all’interno di una canaletta Ø20 raccordata con fermatubi PG29 (non forniti); **Pass** 230V~ cables inside a grommet Ø20 connected with tube fastening PG29 (items not included); **Passage** des fils 230V~ dans un passe-fil Ø20 raccordée avec un bloque tube PG29 (ces outils ne sont pas inclus); Kabelführung für die 230V~ Einspeisung in Ø20 Kunstoffrohr mit Pg29 Rohrverschraubung (nicht im Lieferumfang); **Paso** de los cables 230V~ por el interior de una canaleta de Ø20 unida con pasacable PG29 (no incluidos); **Passagem** cabos 230V~ ao interno de um cano Ø20 com fixação do tubo PG29 (não fornecidos); **Przejście** kabli 230V~ wewnątrz kanaliku Ø20 połączonego z zaciskami przewodów PG29 (nie na wyposażeniu); **Проход** кабелей 230V~ внутри канала Ø20, связанного с фиксаторами PG29 (не входят в комплект).

Passaggio cavi a bassissima tensione all’interno di una canaletta Ø20 raccordata con fermatubi PG29 (non forniti); **Pass** very low tension cables inside a grommet Ø20 connected with tube fastening PG29 (items not included); **Passage** des fils à très basse tension dans un passe-fil Ø20 raccordée avec un bloque tube PG29 (ces outils ne sont pas inclus); Kabelführung für die Schwachstromkabel in Ø20 Kunstoffrohr mit Pg29 Rohrverschraubung (nicht im Lieferumfang); **Paso** de los cables de tensión muy baja por el interior de una canaleta de Ø20 unida con paratubo PG29 (no incluidos); **Passagem** cabos a baixissima tensão ao interno de um cano Ø20 com fixação do tubo PG29 (não fornecidos); **Przejście** kabli bardzo niskiego napięcia wewnątrz kanaliku Ø20 połączonego z zaciskami przewodów PG29 (nie na wyposażeniu); **Проход** кабелей очень низкого напряжения внутри канала Ø20, связанного с фиксаторами PG29 (не входят в комплект).

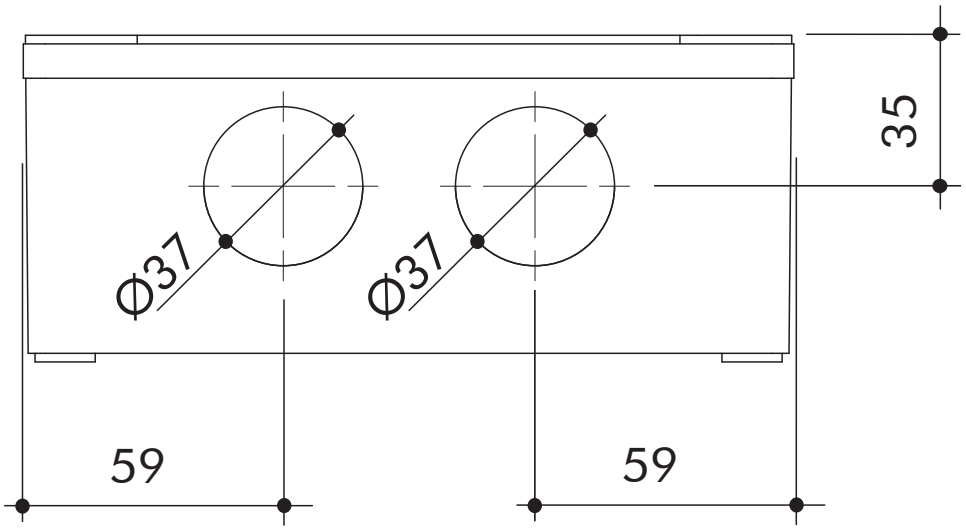

VISTA DA "A" Fori da eseguire sul fondo della scatola con seghe a tazza Ø37 per l'inserimento dei fermatubi; **VIEW FROM "A"** Holes to be drilled on the bottom of the box with a hole saw Ø37 to introduce tube fastening; **VUE DE "A"** Trous à percer au fond du boîtier avec une scie-cloche Ø37 afin d'introduire des bloque tube; **ANSICHT "A"** Mit einem 37mm Kronenbohrer die Rohrdurchführungen vohrnemen; **VISTA DESDE "A"** Agujeros que deben hacerse en la base de la caja con sierras cilíndricas de Ø37 para la introducción de los paratubo; **VISTA DE "A"** Furos pra executar no fundo da caixa com serra a xícara Ø37 para inserimento dos fixação do tubo; **WIDOK Z "A"** Otwory do wykonania na dnie skrzynki z wiertłami Ø37 dla włożenia zacisku; **ВИД ИЗ "A"** Отверстия для выполнения в нижнем основании ящика с помощью кольцевой пилы Ø37 для установки фиксаторов.

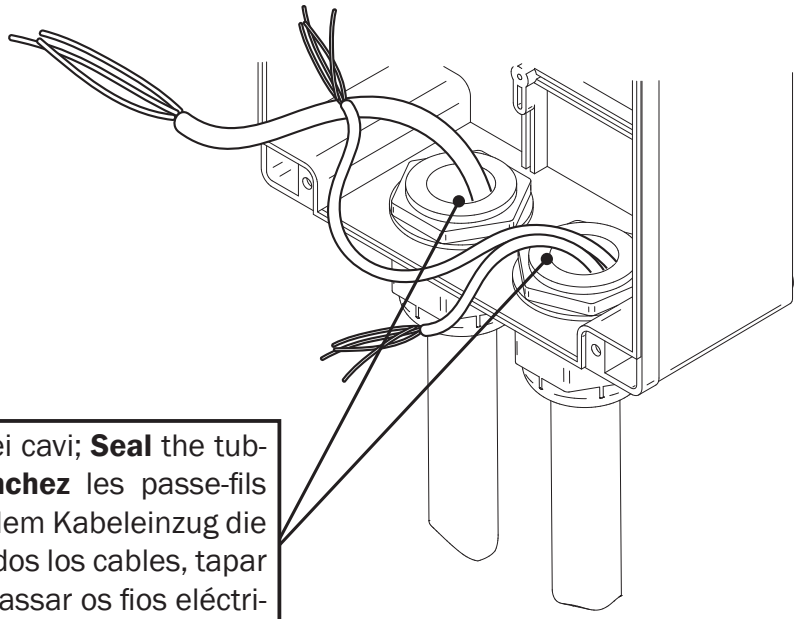

Sigillare le canalette dopo il passaggio dei cavi; **Seal** the tubing trays after installing the wires; **Étanchez** les passe-fils après que vous avez passé des fils; **Nach** dem Kabeleinzug die Rohröffnungen abdichten; **Una** vez colocados los cables, tapar las canaletas; **Tapar** os cabos depois de passar os fios eléctricos; **Zapieczętować** kanały po przejściu kabli; **Плотно** закрыть каналы после выполнения прохода кабелей.

NET230N/C

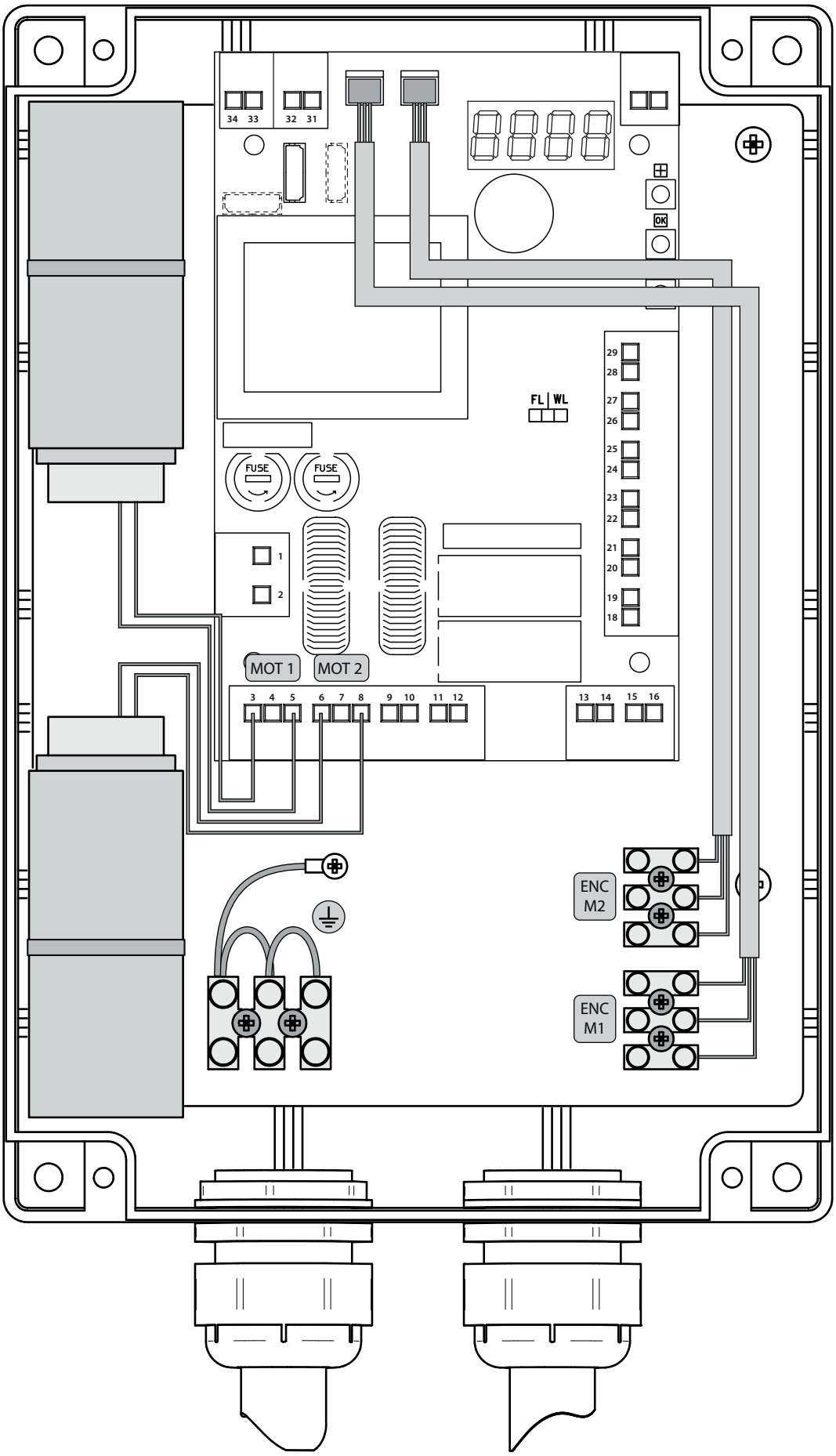
34 33
32 31
OK
FL WL
FUSE
FUSE
1
2
MOT 1
MOT 2
3 4 5 6 7 8 9 10 11 12
13 14 15 16
29
28
27
26
25
24
23
22
21
20
19
18
ENC
M2
ENC
M1

move as you like

NOTES

Declaración EU de conformidad (DoC)

Nombre de la Compañía:	DEA SYSTEM S.p.A.
Dirección de correo:	Via Della Tecnica, 6
Código postal y ciudad:	36013 Piovene Rocchette (VI) - ITALIA
Número de Teléfono:	+39 0445 550789
Dirección de correo electrónico:	deasystem@deasystem.com

Declara que el DoC se emite bajo nuestra exclusiva responsabilidad y corresponde al siguiente producto:

Modelo del aparato/Producto:	NET230N - NET230N/C
Tipo:	Cuadro de maniobras universal para motores a 230V
Serie:	Véase la etiqueta de la parte posterior del manual del usuario:

El objeto de la declaración descrito arriba está en conformidad con la legislación armonizada de la Unión Europea:

Directiva 2014/53/CE (Directiva RED)
Directiva 2011/65/EU (RoHS)

Se han aplicado las siguientes normas armonizadas y especificaciones técnicas:

Título:	Fecha de la norma/especificación
EN61000-6-2	2005 + EC:2005
EN61000-6-3	2007 + A1:2011
EN301 489-1 v2.1.1	2017
EN301 489-3 v2.1.1	2017 final draft
EN60335-1	2012 + EC:2014 + A11:2014
EN62233	2008
EN300 220-1 v3.1.1	2017
EN300 220-2 v3.1.1	2017
EN50581	2012

Información suplementaria

Firmada por y en nombre de:		
Revisión:	**Lugar y fecha de la expedición:**	**Nombre, cargo, firma**
00.04	**Piovene Rocchette (VI)** **15/01/18**	**Tiziano Lievore** **(Administrador)**

BATCH

move as you like

DEA SYSTEM S.p.A.
Via Della Tecnica, 6 - 36013 PIOVENE ROCCHETTE (VI) - ITALY
tel: +39 0445 550789 - **fax:** +39 0445 550265
Internet: http:\\www.deasystem.com - **E-mail:** deasystem@deasystem.com